OFICIO

A4

VENTANA EXTERIOR

Tipo	Ubicación	Cantidad	MARCO	HERRAJES	HOJAS	FORMA DE ABRIR	VIDRIOS
V01 1,40	Oficina Area de Programa- T. electromedicina-T. informatica-kitch. cirugia-oficina imagen -kitch. imagen-sala de procedimiento guardia-sala de observaciones- sala de enfermeros-consult.guardia- sala yeso-enfermeria consul.- of.sucio/ limpio-nebulizaciones- consul. externos-kitch. consul.-vest. terapia int.-deposito medicamentos- sala informes internacion adultos- sala procedimientos internacion adultos-circ.int. adultos- garita de seguridad.-	CANTIDAD: 47	ALUMINIO PREPINTADO LINEA A 3 NEW CON RUPTURA DE PUENTE TERMICO.-	CORRESPONDIENTE A LA LINEA A 3 NEW CON RUPTURA DE PUENTE TERMICO.-	ALUMINIO PREPINTADO LINEA A 3 NEW CON RUPTURA DE PUENTE TERMICO.-	TRES PAÑOS FIJOS, UNA HOJA DE ABRIR COMUN.-	TERMOPANEL 5+ 9+ 5 mm.-
V02 2,45	Oficina Area de Programa- Of. garage- kitch. garage-habitacion guardia-of. taller gral- T. mantenimiento-Of. seguridad e higiene-comedor-Cocina-Of.economato-Of. nutricionista-Sector planchado-Sector secado- Circ.neonatal-Gimnasio-Cons. grupal-S. personal- Secretaria- S.ecografia- Lab. microbiologia- Lavadero-Kitch. lab. Of. lab.- Laboratorio- Circ. interna- S. informatica estadistica y recupero- sala de enfermeria internacion adultos- S de informatica- S. de enfermeros- Of. de recursos humanos- Of. administrativa- Of. director de medicos- Of.director de enfermeria- Of. director de servicios-Of. director general- Habs de guardia- S. de personal terapia intensiva.-	CANTIDAD: 60	ALUMINIO PREPINTADO LINEA A 3 NEW CON RUPTURA DE PUENTE TERMICO.-	CORRESPONDIENTE A LA LINEA A 3 NEW CON RUPTURA DE PUENTE TERMICO.-	ALUMINIO PREPINTADO LINEA A 3 NEW CON RUPTURA DE PUENTE TERMICO.-	CUATRO PAÑOS FIJOS, DOS HOJA DE ABRIR COMUN.-	TERMOPANEL 5+ 9+ 5 mm.-
V02* 2,45	Acceso pacientes ambulatorios- Circ. interna- S. principal de neonatologia- sala de partos- RRNN- Sala de pre partos- Terapia intensiva- Pacientes aislados-Sala de ductos- internacion materno infantil- Internacion adultos.-	CANTIDAD: 47	ALUMINIO PREPINTADO LINEA A 3 NEW CON RUPTURA DE PUENTE TERMICO.-	—	ALUMINIO PREPINTADO LINEA A 3 NEW CON RUPTURA DE PUENTE TERMICO.-	TODOS PAÑOS FIJOS.-	TERMOPANEL 5+ 9+ 5 mm.-
V03 4,85	Sala de bombeo- Sala de calderas.-	CANTIDAD: 2	ALUMINIO PREPINTADO LINEA A 3 NEW CON RUPTURA DE PUENTE TERMICO.-	CORRESPONDIENTE A LA LINEA A 3 NEW CON RUPTURA DE PUENTE TERMICO.-	ALUMINIO PREPINTADO LINEA A 3 NEW CON RUPTURA DE PUENTE TERMICO.-	DOS PAÑOS A BRAZO DE EMPUJE UN PAÑO FIJO.-	TERMOPANEL 5+ 9+ 5 mm.-
V04 4,85	Grupo electrogeno.-	CANTIDAD: 2	CHAPA DOBLADA BWG N°18.-	—	CHAPA DOBLADA BWG N°18.-	TRES PAÑOS FIJOS Y DOS PAÑOS CON PERSIANAS FIJAS DE VENTILACION.-	VIDRIO ARMADO TIPO GEORGIAN.-
V5 1,00	Sala calderas.-	CANTIDAD: 2	CHAPA DOBLADA BWG N°18.-	—	CHAPA DOBLADA BWG N°18.-	TRES PAÑOS FIJOS.-	VIDRIO ARMADO TIPO GEORGIAN.-
V06 3,75	Garita de Seguridad.-	CANTIDAD: 1	ALUMINIO PREPINTADO LINEA A 3 NEW CON RUPTURA DE PUENTE TERMICO.-	—	ALUMINIO PREPINTADO LINEA A 3 NEW CON RUPTURA DE PUENTE TERMICO.-	TODOS PAÑOS FIJOS.-	TERMOPANEL 5+ 9+ 5 mm.-
V07 0,60	Sala de ductos sub- sala de ductos P.B.- Sanit. consultorios- Sanit. cirugia- Sala de ductos - Of.limpieza imagen-S-Kitch. guardia- sanit.discapacitados guardia- Sanit. consultorios guardia- sala rayos const. odontologico - Sanit. consult.- Sanit. discap.- Sanit. terapia intensiva- sala de juegos pediatrica y sociabilizacion de recien nacidos- Sanit. internacion adultos- S. de ductos- Kitch. personal- Sanit. hab. de guardia- Garita seguridad.-	CANTIDAD: 37	ALUMINIO PREPINTADO LINEA A 3 NEW CON RUPTURA DE PUENTE TERMICO.-	CORRESPONDIENTE A LA LINEA A 3 NEW CON RUPTURA DE PUENTE TERMICO.-	ALUMINIO PREPINTADO LINEA A 3 NEW CON RUPTURA DE PUENTE TERMICO.-	UN PAÑOS FIJOS Y UN BRAZO DE EMPUJE.-	TERMOPANEL 5+ 9+ 5 mm.-
V08 1,10	Pañol- Lavadero de carros- Dep. verduras- Sect. planchado- Sect. secado- Circ. pacientes ambulatorios- Circ. parto- Consult. kinesiologia- Consult. mentales- BBoxes de kinesiologia- Enfermeria- Niño sano-Kitch.- Cons. control de natalidad- Cons. fonoaudiologia- Kitch. estadistica y recupero- Sala de Rack- Of. acodontologia- Of. limp./sucio/internacion adulto- garita de seguridad.-	CANTIDAD: 37	ALUMINIO PREPINTADO LINEA A 3 NEW CON RUPTURA DE PUENTE TERMICO.-	CORRESPONDIENTE A LA LINEA A 3 NEW CON RUPTURA DE PUENTE TERMICO.-	ALUMINIO PREPINTADO LINEA A 3 NEW CON RUPTURA DE PUENTE TERMICO.-	UN PAÑOS FIJOS Y UN BRAZO DE EMPUJE.-	TERMOPANEL 5+ 9+ 5 mm.-
V09 2,45	Hab. de guardia- Vest. hab. de guardia- Of. deposito N° 1/2/3/4 .- Clasif. de ropa y pre lavado- Sect. secado de ropa- Sect. lavado de ropa.-	CANTIDAD: 10	ALUMINIO PREPINTADO LINEA A 3 NEW CON RUPTURA DE PUENTE TERMICO.-	CORRESPONDIENTE A LA LINEA A 3 NEW CON RUPTURA DE PUENTE TERMICO.-	ALUMINIO PREPINTADO LINEA A 3 NEW CON RUPTURA DE PUENTE TERMICO.-	UN PAÑOS FIJOS Y DOS PAÑOS DE ABRIR.-	TERMOPANEL 5+ 9+ 5 mm.-
V10 0,60	Sanit.. hab. de guadia- vest. hab. guardia.-	CANTIDAD: 2	CHAPA DOBLADA BWG N°18.-	—	CHAPA DOBLADA BWG N°18.-	DE ABRIR	TERMOPANEL 5+ 9+ 5 mm.-
V11 1,40	Sanit.. hab. de guadia- Dormis mamis.-	CANTIDAD: 2	ALUMINIO PREPINTADO LINEA A 3 NEW CON RUPTURA DE PUENTE TERMICO.-	CORRESPONDIENTE A LA LINEA A 3 NEW CON RUPTURA DE PUENTE TERMICO.-	ALUMINIO PREPINTADO LINEA A 3 NEW CON RUPTURA DE PUENTE TERMICO.-	UN PAÑOS FIJOS Y UN PAÑO DE ABRIR.-	TERMOPANEL 5+ 9+ 5 mm.-
V12 4,50	Dep. N° 1/2/3/4.- Circulacion Subsuelo.-	CANTIDAD: 8	CHAPA DOBLADA BWG N°18.-	—	CHAPA DOBLADA BWG N°18.-	CINCO PAÑOS FIJOS.-	VIDRIO ARMADO TIPO GEORGIAN.-
V13 1,00	Sector Secado.-	CANTIDAD: 1	CHAPA DOBLADA BWG N°18.-	—	CHAPA DOBLADA BWG N°18.-	UN PAÑOS CON PERSIANAS FIJAS DE VENTILACION.-	—
V24 1,00	Nucleos de Escaleras niveles 0,00- +3,50.-	CANTIDAD: 18	ALUMINIO PREPINTADO LINEA A 3 NEW CON RUPTURA DE PUENTE TERMICO.-	—	ALUMINIO PREPINTADO LINEA A 3 NEW CON RUPTURA DE PUENTE TERMICO.-	PAÑOS FIJOS.-	VIDRIO LAMINADO TRANSPARENTE.-
V25 2,50	Nucleos de Escaleras niveles - 2,55 , +9,87	CANTIDAD: 4	ALUMINIO PREPINTADO LINEA A 3 NEW CON RUPTURA DE PUENTE TERMICO.-	—	ALUMINIO PREPINTADO LINEA A 3 NEW CON RUPTURA DE PUENTE TERMICO.-	PAÑOS FIJOS.-	VIDRIO LAMINADO TRANSPARENTE.-

VENTANA EXTERIOR

Tipo	Ubicación	Cantidad	MARCO	HERRAJES	HOJAS	FORMA DE ABRIR	VIDRIOS
V26 1,00	Nucleos de Escaleras	CANTIDAD: 12	ALUMINIO PREPINTADO LINEA A 3 NEW CON RUPTURA DE PUENTE TERMICO.-	—	ALUMINIO PREPINTADO LINEA A 3 NEW CON RUPTURA DE PUENTE TERMICO.-	PAÑOS FIJOS.-	VIDRIO LAMINADO TRANSPARENTE.-
V27 3,80	Entrepisos Tecnicos.-	CANTIDAD: 2	CHAPA DOBLADA BWG N°18.-	—	CHAPA DOBLADA BWG N°18.-	DOS PAÑOS FIJOS Y DOS PAÑOS CON PERSIANAS FIJAS DE VENTILACION.-	VIDRIO ARMADO TIPO GEORGIAN.-
V28 3,80	Entrepisos Tecnicos.-	CANTIDAD: 2	CHAPA DOBLADA BWG N°18.-	—	CHAPA DOBLADA BWG N°18.-	TRES PAÑOS FIJOS Y DOS PAÑOS CON PERSIANAS FIJAS DE VENTILACION.-	VIDRIO ARMADO TIPO GEORGIAN.-
V29 2,00	Entrepisos Tecnicos -2,55, +3,50, +6,95.-	CANTIDAD: 40	CHAPA DOBLADA BWG N°18.-	—	CHAPA DOBLADA BWG N°18.-	DOS PAÑOS CON PERSIANAS FIJAS DE VENTILACION.-	—
V30 3,10	Entrepisos Tecnicos -2,55, +3,50, +6,95. Edificio de servicios.-	CANTIDAD: 12	CHAPA DOBLADA BWG N°18.-	—	CHAPA DOBLADA BWG N°18.-	TRES PAÑOS CON PERSIANAS FIJAS DE VENTILACION.-	—
V31 4,15	Entrepisos Tecnicos -2,55, +3,50, +6,95. Edificio de servicios.-	CANTIDAD: 4	CHAPA DOBLADA BWG N°18.-	—	CHAPA DOBLADA BWG N°18.-	TRES PAÑOS CON PERSIANAS FIJAS DE VENTILACION.-	—
V32 6,60	Entrepisos Tecnicos -2,55, +3,50, +6,95. Edificio de servicios.-	CANTIDAD: 17	CHAPA DOBLADA BWG N°18.-	—	CHAPA DOBLADA BWG N°18.-	TRES PAÑOS CON PERSIANAS FIJAS DE VENTILACION.-	—
V44 4,20	Espera Consultorios exteriores.-	CANTIDAD: 17	ALUMINIO PREPINTADO LINEA A 3 NEW CON RUPTURA DE PUENTE TERMICO.-	—	ALUMINIO PREPINTADO LINEA A 3 NEW CON RUPTURA DE PUENTE TERMICO.-	TODOS PAÑOS FIJOS.-	TERMOPANEL 5+ 9+ 5 mm.-
V45 9,80	Circulaciones tecnicos generales- Circulacion publicas.-	CANTIDAD: 8	ALUMINIO PREPINTADO LINEA A 3 NEW CON RUPTURA DE PUENTE TERMICO.-	CORRESPONDIENTE A LA LINEA A 3 NEW CON RUPTURA DE PUENTE TERMICO.-	ALUMINIO PREPINTADO LINEA A 3 NEW CON RUPTURA DE PUENTE TERMICO.-	CINCO PAÑOS FIJOS Y DOS PAÑOS DE ABRIR.-	VIDRIO LAMINADO TRANSPARENTE.-
V46 2,60	Circulaciones tecnicos generales- Circulacion publicas.-	CANTIDAD: 6	ALUMINIO PREPINTADO LINEA A 3 NEW CON RUPTURA DE PUENTE TERMICO.-	CORRESPONDIENTE A LA LINEA A 3 NEW CON RUPTURA DE PUENTE TERMICO.- BARRAL ANTIPANICO.-	ALUMINIO PREPINTADO LINEA A 3 NEW CON RUPTURA DE PUENTE TERMICO.-	DOS PAÑOS DE ABRIR.-	VIDRIO LAMINADO TRANSPARENTE.-
V46* 2,60	Circulaciones tecnicos generales P.A.- Circulacion publicas P.A..-	CANTIDAD: 6	ALUMINIO PREPINTADO LINEA A 3 NEW CON RUPTURA DE PUENTE TERMICO.-	CORRESPONDIENTE A LA LINEA A 3 NEW CON RUPTURA DE PUENTE TERMICO.- BARRAL ANTIPANICO.-	ALUMINIO PREPINTADO LINEA A 3 NEW CON RUPTURA DE PUENTE TERMICO.-	DOS PAÑOS DE ABRIR.-	VIDRIO LAMINADO TRANSPARENTE.-
V50 5,60	Circulaciones tecnicos generales- Circulacion publicas.-	CANTIDAD: 8	ALUMINIO PREPINTADO LINEA A 3 NEW CON RUPTURA DE PUENTE TERMICO.-	CORRESPONDIENTE A LA LINEA A 3 NEW CON RUPTURA DE PUENTE TERMICO.-	ALUMINIO PREPINTADO LINEA A 3 NEW CON RUPTURA DE PUENTE TERMICO.-	DOS PAÑOS FIJOS Y DOS PAÑOS DE ABRIR.-	VIDRIO LAMINADO TRANSPARENTE.-

VENTANA EXTERIOR

Tipo	Ubicación	Cantidad	MARCO	HERRAJES	HOJAS	FORMA DE ABRIR	VIDRIOS
V51 1,10	SANITARIOS PUBLICOS P.B.- SANITARIOS PUBLICOS AULAS.-	CANTIDAD: 6	ALUMINIO PREPINTADO LINEA A 3 NEW CON RUPTURA DE PUENTE TERMICO.-	CORRESPONDIENTE A LA LINEA A 3 NEW CON RUPTURA DE PUENTE TERMICO.-	ALUMINIO PREPINTADO LINEA A 3 NEW CON RUPTURA DE PUENTE TERMICO.-	UN PAÑOS BRAZO DE EMPUJE.-	TERMOPANEL 5+ 9+ 5 mm.-
V52 0,60	SANITARIOS PUBLICOS P.B.- KITCH. ESTADISTICAS Y RECUPERO- SANIT. PUBLICOS AULAS.-	CANTIDAD: 14	ALUMINIO PREPINTADO LINEA A 3 NEW CON RUPTURA DE PUENTE TERMICO.-	CORRESPONDIENTE A LA LINEA A 3 NEW CON RUPTURA DE PUENTE TERMICO.-	ALUMINIO PREPINTADO LINEA A 3 NEW CON RUPTURA DE PUENTE TERMICO.-	UN PAÑOS BRAZO DE EMPUJE.-	TERMOPANEL 5+ 9+ 5 mm.-
V52* 0,60	FARMACIA - SEGURIDAD.-	CANTIDAD: 6	ALUMINIO PREPINTADO LINEA A 3 NEW CON RUPTURA DE PUENTE TERMICO.-	CORRESPONDIENTE A LA LINEA A 3 NEW CON RUPTURA DE PUENTE TERMICO.-	ALUMINIO PREPINTADO LINEA A 3 NEW CON RUPTURA DE PUENTE TERMICO.-	UN PAÑOS FIJO.-	TERMOPANEL 5+ 9+ 5 mm.-
V53 3,10	SALA DE ESPERA GUARDIA.- CAPILLA.-	CANTIDAD: 3	ALUMINIO PREPINTADO LINEA A 3 NEW CON RUPTURA DE PUENTE TERMICO.-	CORRESPONDIENTE A LA LINEA A 3 NEW CON RUPTURA DE PUENTE TERMICO.-	ALUMINIO PREPINTADO LINEA A 3 NEW CON RUPTURA DE PUENTE TERMICO.-	TRES PAÑOS FIJOS.-	TERMOPANEL 5+ 9+ 5 mm.-
V55 2,55	NUCLEO DE ESCALERAS NIVEL + 3,50.-	CANTIDAD: 8	ALUMINIO PREPINTADO LINEA A 3 NEW CON RUPTURA DE PUENTE TERMICO.-	CORRESPONDIENTE A LA LINEA A 3 NEW CON RUPTURA DE PUENTE TERMICO.-	ALUMINIO PREPINTADO LINEA A 3 NEW CON RUPTURA DE PUENTE TERMICO.-	PAÑOS FIJOS.-	VIDRIO LAMINADO TRANSPARENTE.-
V57 1,60	ACCESO GUARDIA.-	CANTIDAD: 1	ALUMINIO PREPINTADO LINEA A 3 NEW CON RUPTURA DE PUENTE TERMICO.-	CORRESPONDIENTE A LA LINEA A 3 NEW CON RUPTURA DE PUENTE TERMICO.-	ALUMINIO PREPINTADO LINEA A 3 NEW CON RUPTURA DE PUENTE TERMICO.-	UN PAÑOS FIJOS .-	TERMOPANEL 5+ 9+ 5 mm.-
V59 0,85	AULA - BAR.-	CANTIDAD: 2	ALUMINIO PREPINTADO LINEA A 3 NEW CON RUPTURA DE PUENTE TERMICO.-	CORRESPONDIENTE A LA LINEA A 3 NEW CON RUPTURA DE PUENTE TERMICO.-	ALUMINIO PREPINTADO LINEA A 3 NEW CON RUPTURA DE PUENTE TERMICO.-	UN PAÑOS FIJOS .-	TERMOPANEL 5+ 9+ 5 mm.-
V60 3,50	AULA.-	CANTIDAD: 2	ALUMINIO PREPINTADO LINEA A 3 NEW CON RUPTURA DE PUENTE TERMICO.-	CORRESPONDIENTE A LA LINEA A 3 NEW CON RUPTURA DE PUENTE TERMICO.-	ALUMINIO PREPINTADO LINEA A 3 NEW CON RUPTURA DE PUENTE TERMICO.-	DOS PAÑOS A BRAZO DE EMPUJE, DOS PAÑO FIJO.-	TERMOPANEL 5+ 9+ 5 mm.-
V61 6,95	AULA - S.U.M.- SERVICIO DE BAR.-	CANTIDAD: 2	ALUMINIO PREPINTADO LINEA A 3 NEW CON RUPTURA DE PUENTE TERMICO.-	CORRESPONDIENTE A LA LINEA A 3 NEW CON RUPTURA DE PUENTE TERMICO.-	ALUMINIO PREPINTADO LINEA A 3 NEW CON RUPTURA DE PUENTE TERMICO.-	CUATRO PAÑOS A BRAZO DE EMPUJE, CUATRO PAÑO FIJO.-	TERMOPANEL 5+ 9+ 5 mm.-
V62 3,00	SALA DE ESPERA.-	CANTIDAD: 2	ALUMINIO PREPINTADO LINEA A 3 NEW CON RUPTURA DE PUENTE TERMICO.-	CORRESPONDIENTE A LA LINEA A 3 NEW CON RUPTURA DE PUENTE TERMICO.-	ALUMINIO PREPINTADO LINEA A 3 NEW CON RUPTURA DE PUENTE TERMICO.-	TRES PAÑO FIJO.-	TERMOPANEL 5+ 9+ 5 mm.-
V63 3,00	OFICINA REGISTRO CIVIL- BAR.-	CANTIDAD: 2	ALUMINIO PREPINTADO LINEA A 3 NEW CON RUPTURA DE PUENTE TERMICO.-	CORRESPONDIENTE A LA LINEA A 3 NEW CON RUPTURA DE PUENTE TERMICO.-	ALUMINIO PREPINTADO LINEA A 3 NEW CON RUPTURA DE PUENTE TERMICO.-	TRES PAÑO FIJO.-	TERMOPANEL 5+ 9+ 5 mm.-
V64 2,00	HALL ACCESO.-	CANTIDAD: 2	ALUMINIO PREPINTADO LINEA A 3 NEW CON RUPTURA DE PUENTE TERMICO.-	CORRESPONDIENTE A LA LINEA A 3 NEW CON RUPTURA DE PUENTE TERMICO.-	ALUMINIO PREPINTADO LINEA A 3 NEW CON RUPTURA DE PUENTE TERMICO.-	DOS PAÑO FIJO.-	TERMOPANEL 5+ 9+ 5 mm.-
V65 2,00	OFICINA REGISTRO CIVIL- BAR.-	CANTIDAD: 2	ALUMINIO PREPINTADO LINEA A 3 NEW CON RUPTURA DE PUENTE TERMICO.-	CORRESPONDIENTE A LA LINEA A 3 NEW CON RUPTURA DE PUENTE TERMICO.-	ALUMINIO PREPINTADO LINEA A 3 NEW CON RUPTURA DE PUENTE TERMICO.-	DOS PAÑO FIJO.-	TERMOPANEL 5+ 9+ 5 mm.-
V72 3,80	Entrepisos Tecnicos.-		CHAPA DOBLADA BWG N°18.-	—	CHAPA DOBLADA BWG N°18.-	TRES PAÑOS FIJOS Y UN PAÑOS CON PERSIANAS FIJAS DE VENTILACION.-	VIDRIO ARMADO TIPO GEORGIAN.-

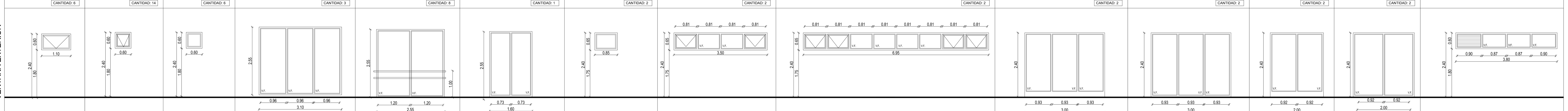

NOTA:

Las medidas totale de las ventanas indicadas enesta planilla incluyen los marcos.
Todas las medidas en altura estan referidas a niveles de piso terminado.-

Mosquiteros
En el exterior se colocaran malla mosquiteros fija inoxidable en correspondencia con las hojas de abrir cuando existan rejillas o persianas fijas de ventilacion se colocaran en corespondencia con ests, la misma malla.-

TODAS LAS MEDIDAS SERÁN VERIFICADAS EN OBRA

PROVINCIA DEL NEUQUEN
D|P|Arq
MINISTERIO DE ECONOMIA E INFRAESTRUCTURA
SUBSECRETARIA DE OBRAS PUBLICAS
DIRECCION PROVINCIAL DE ARQUITECTURA
DIRECCION DE ESTUDIOS Y PROYECTOS

OBRA: NUEVO HOSPITAL "Dr RAMON CARRILLO" Complejidad VI - 2ª ETAPA
LUGAR: SAN MARTIN DE LOS ANDES - NEUQUEN
PLANO: PLANILLA DE CARPINTERIA - VENTANAS B
PLANO Nº 03- 32

PROYECTO	CALCULO	DIGITALIZO	ESCALA	FECHA	MODIF.1	MODIF.2
			1:100	2016		