SOPORTE PARA BÁSQUET

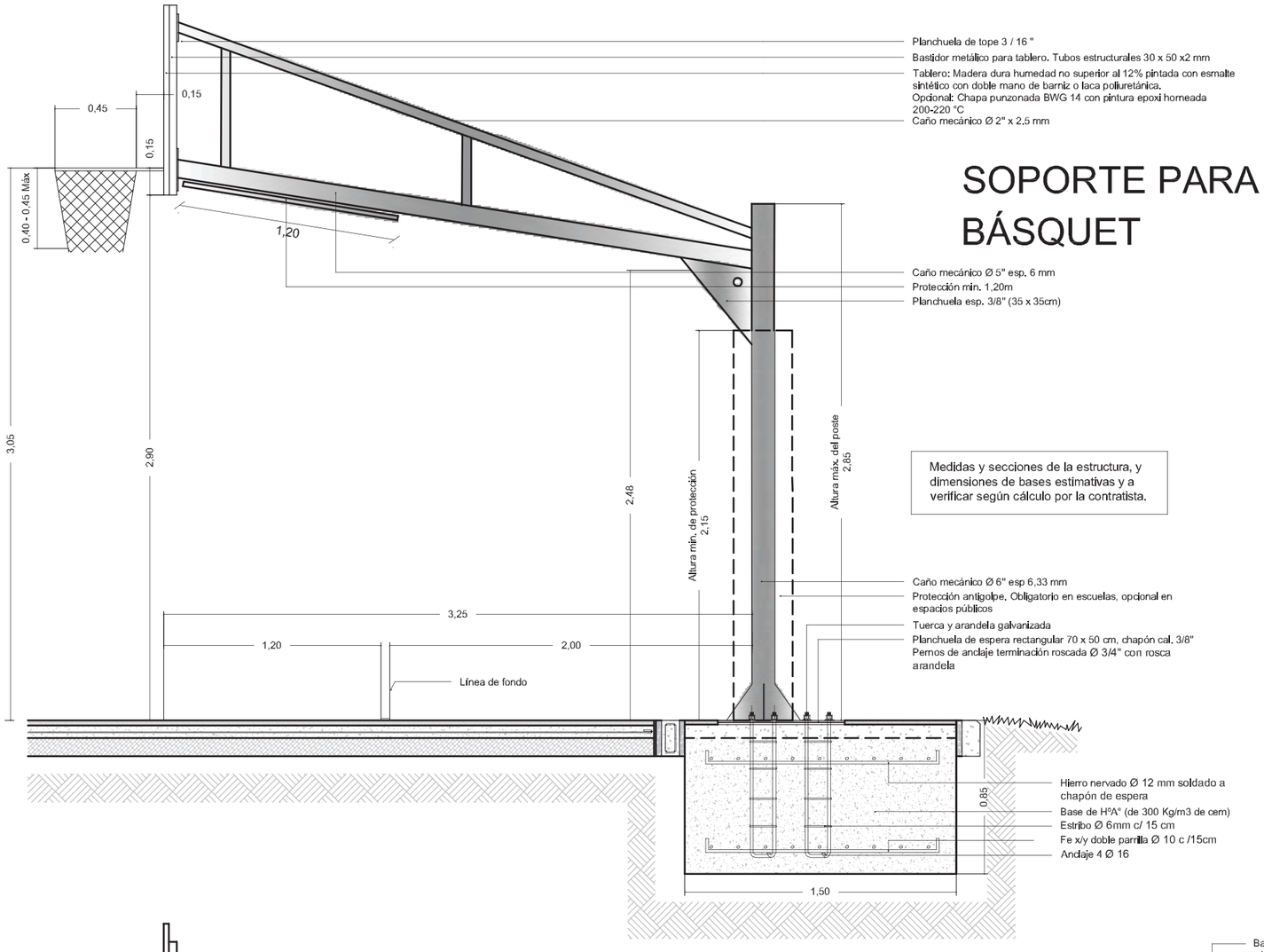

Medidas y secciones de la estructura, y dimensiones de bases estimativas y a verificar según cálculo por la contratista.

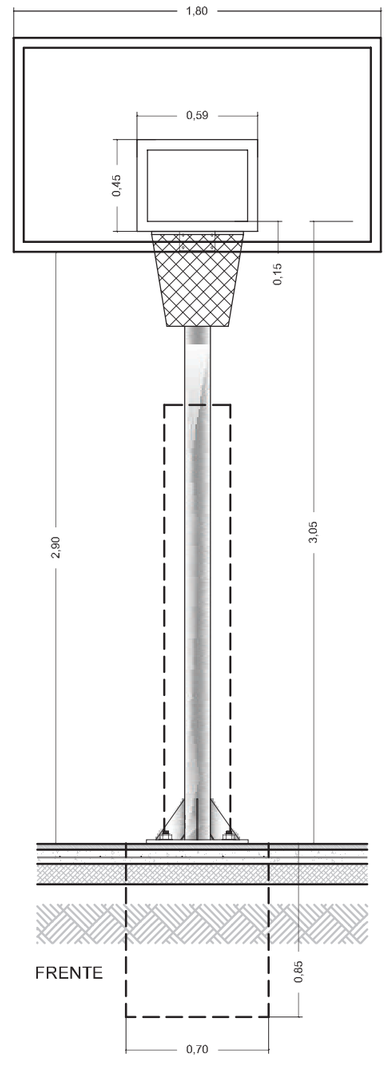

FRENTE

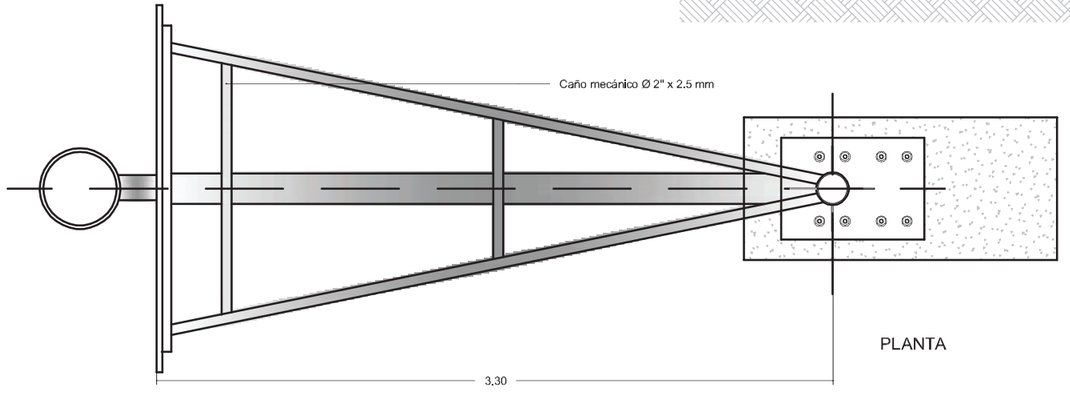

PLANTA

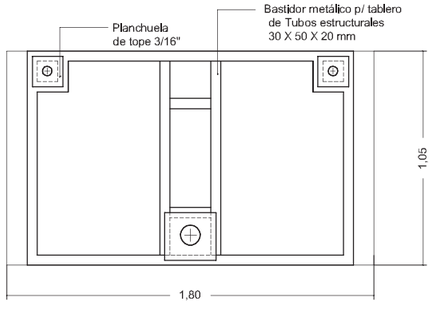

REVERSO - BASTIDOR

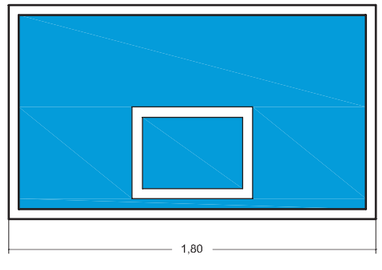

FRENTE - DETALLE PINTURA

MGP
MAR DEL PLATA
BATÁN

MAR DEL PLATA 2016
MUNICIPALIDAD DE GENERAL PUEYRREDON

SECRETARIA DE OBRAS Y PLANEAMIENTO URBANO

DIRECCIÓN DE PROYECTOS Y HÁBITAT.

PLANO Nº 21