VEM1 3.53 | Tipo: Pivotante | Cantidad: 7

Ubicación: Talleres de Carpintería, Usos Múltiples y Gráfico

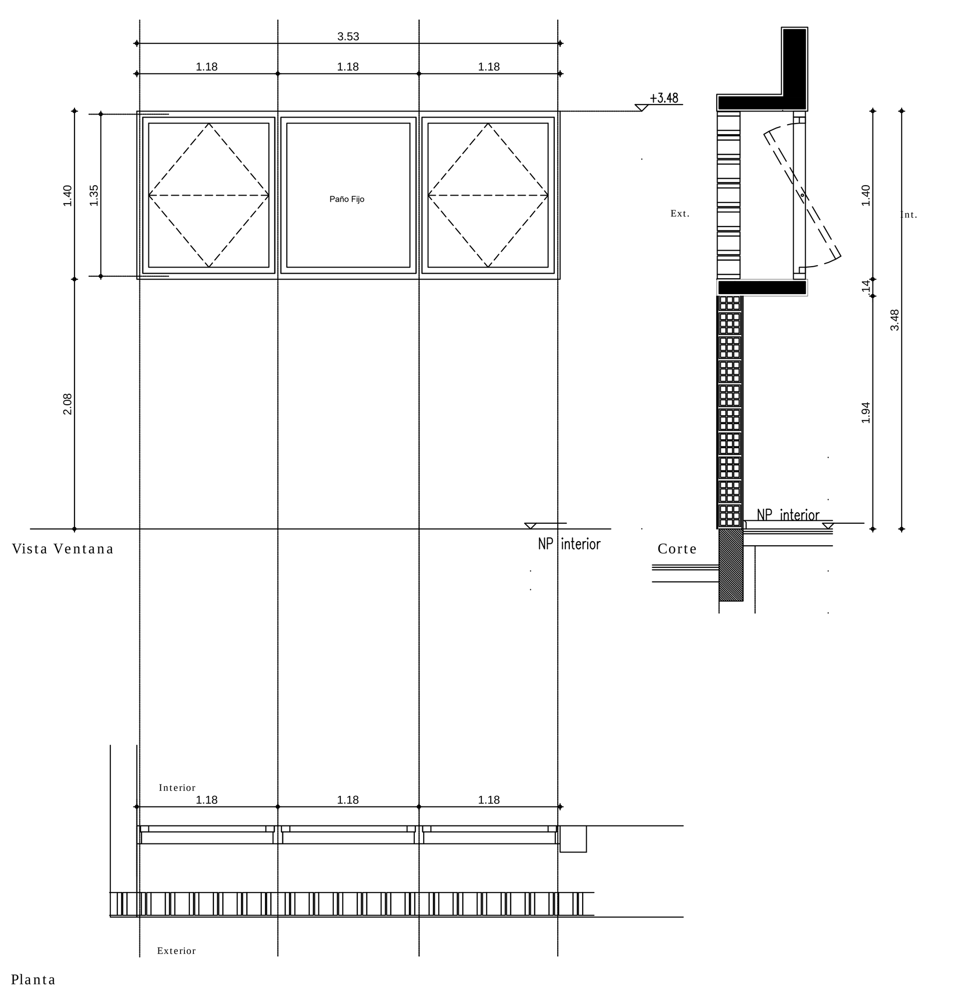

Premarco: tubo estructural de aluminio para embutir.

Marcos: aluminio prepintado color blanco, perfiles tipo línea Módena

Hojas: dos pivotantes, un paño fijo; aluminio prepintado color blanco, tipo línea Módena. Felpa tipo Fin-seal y burletes de EPDM.

Herrajes: dos bisagras por hoja, cierre tipo simplón en hierro, completo, c/manija de bronce y linga de acero. Aplicación embutida.

Vidrios: cristal laminado de seguridad 6mm (3+3) Transparente.

Contravidrios: de aluminio

VEM2 3.28 | Tipo: Pivotante. | Cantidad: 3

Ubicación: Talleres de Carpintería, Usos Múltiples y Gráfico

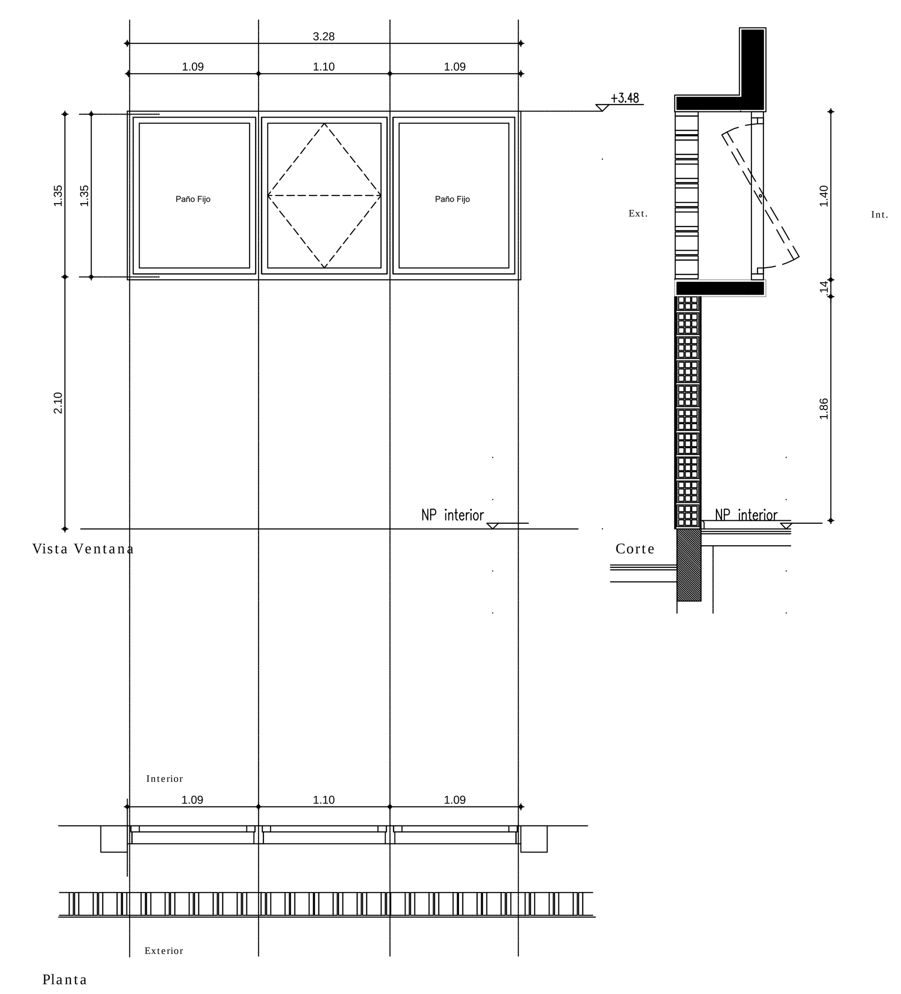

Premarco: tubo estructural de aluminio para embutir.

Marcos: aluminio prepintado color blanco, perfiles tipo línea Módena

Hojas: una pivotante, dos paños fijos; aluminio prepintado color blanco, tipo línea Módena. Felpa tipo Fin-seal y burletes de EPDM.

Herrajes: dos bisagras por hoja, cierre tipo simplón en hierro, completo, c/manija de bronce y linga de acero. Aplicación embutida.

Vidrios: cristal laminado de seguridad 6mm (3+3) Transparente.

Contravidrios: de aluminio

VEM3 5.06 | Tipo: Banderola. | Cantidad: 4

Ubicación: SUM

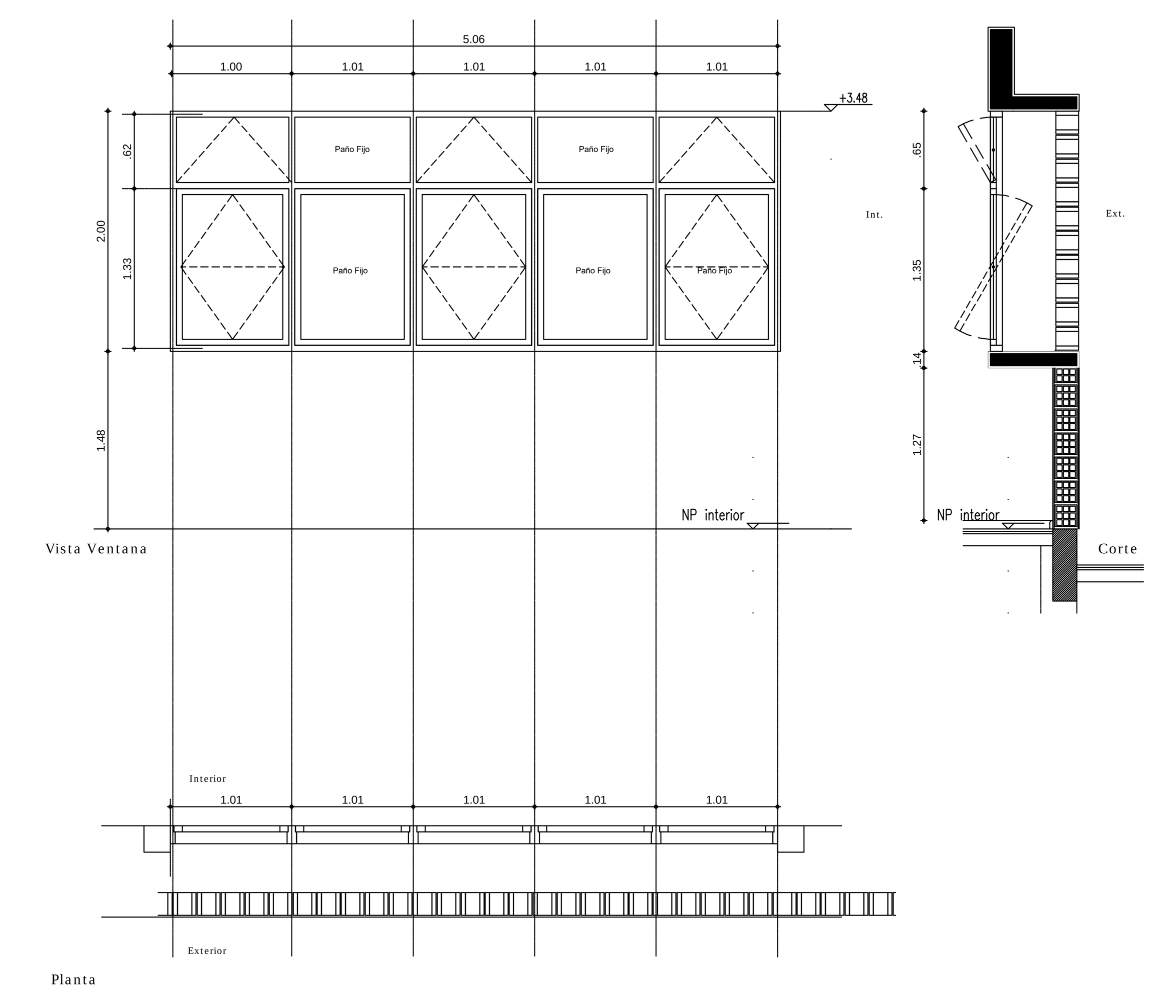

Premarco: tubo estructural de aluminio para embutir.

Marcos: aluminio prepintado color blanco, perfiles tipo línea Módena

Hojas: tres banderolas, tres pivotantes y cuatro paños fijos, aluminio prepintado color blanco, tipo línea Módena. Felpa tipo Fin-seal y burletes de EPDM.

Herrajes: dos bisagras por hoja, cierre tipo simplón en hierro, completo, c/manija de bronce y linga de acero. Aplicación embutida.

Vidrios: cristal laminado de seguridad 6mm (3+3) Transparente.

Contravidrios: de aluminio

VEM4 4.72 | Tipo: Pivotantes. | Cantidad: 1

Ubicación: Taller Informático

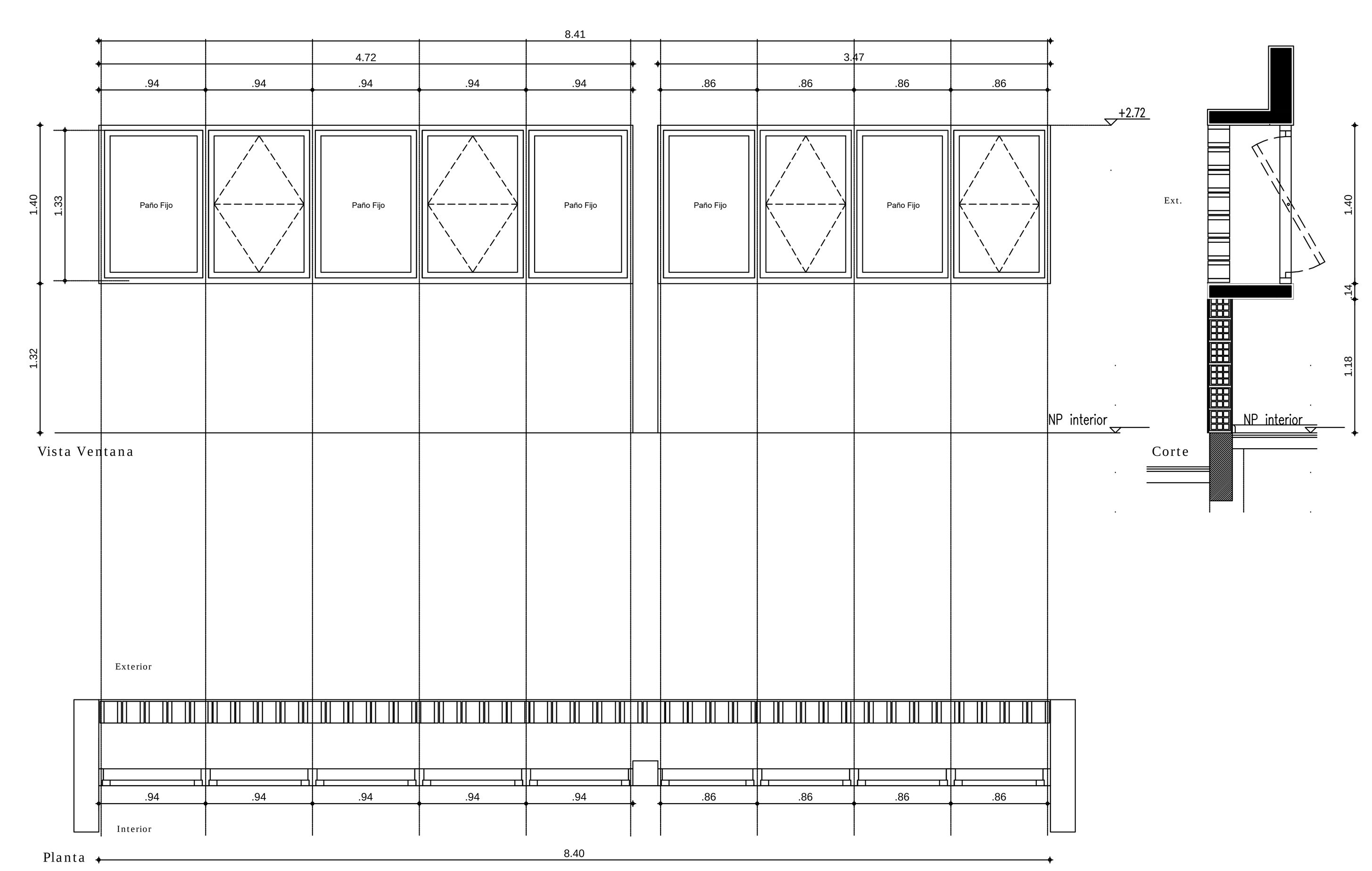

Premarco: tubo estructural de aluminio para embutir.

Marcos: aluminio prepintado color blanco, perfiles tipo línea Módena

Hojas: cuatro pivotantes y cinco paños fijos, aluminio prepintado color blanco, tipo línea Módena. Felpa tipo Fin-seal y burletes de EPDM.

Herrajes: dos bisagras por hoja, cierre tipo simplón en hierro, completo, c/manija de bronce y linga de acero. Aplicación embutida.

Vidrios: cristal laminado de seguridad 6mm (3+3) Transparente.

Contravidrios: de aluminio

VEM5 5.06 | Tipo: un paño fijo | Cantidad: 02

Ubicación: SECRETARIA, SALA DE PROFESORES

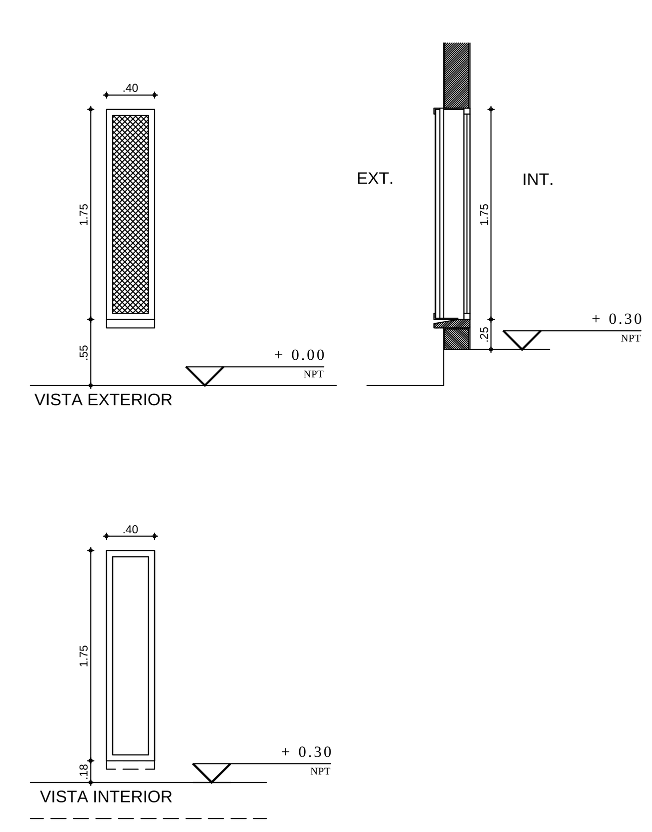

Marco ventana: Aluminio prepintado color negro, perfiles tipo línea Módena
Rejas: Bastidor de perfiles metálicos tipo ángulo de $1\frac{1}{2}$" x $\frac{3}{16}$". Planchuelas de 1" x $\frac{3}{16}$". Terminación galvanizado en caliente

Hojas: un paño fijo, aluminio prepintado color blanco, tipo línea Módena. Felpa tipo Fin-seal y burletes de EPDM.

Reja de metal desplegado romboidal, diagonal 500x30x35 mm, peso 7 Kg/m2. 3 grapas de fiijacion por lado.Terminación galvanizado en caliente.

VEM6 2.00 | Tipo: un paño fijo | Cantidad: 01

Ubicación: MAESTRANZA

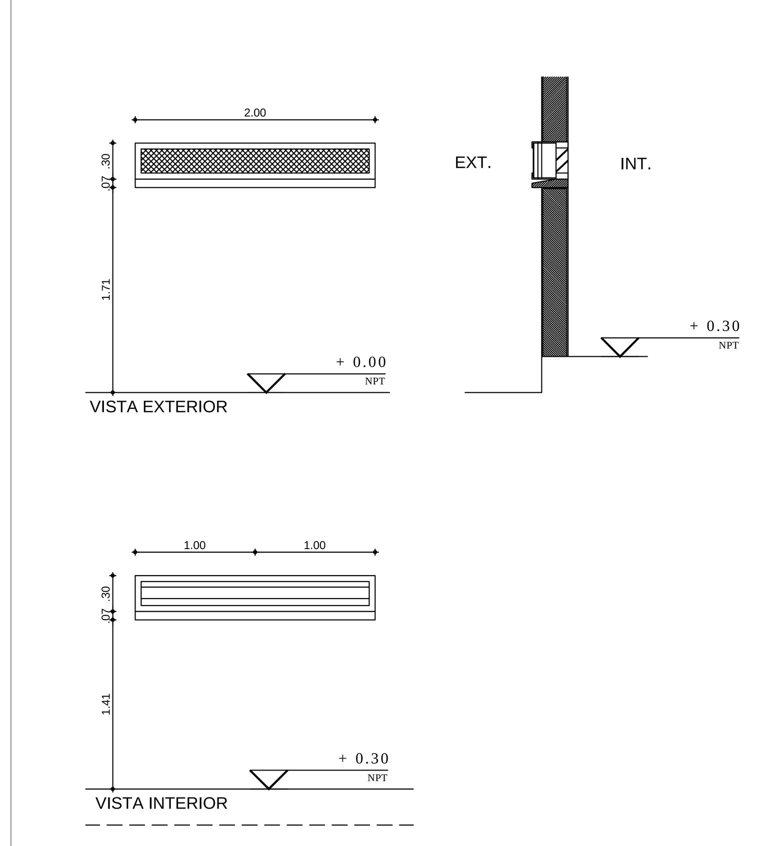

Marco ventana: Aluminio prepintado color negro, perfiles tipo línea Módena
Rejas: Bastidor de perfiles metálicos tipo ángulo de $1\frac{1}{2}$" x $\frac{3}{16}$". Planchuelas de 1" x $\frac{3}{16}$". Terminación galvanizado en caliente

Hoja: Un paño de ventilación, tipo celosía horizontal, aluminio prepintado color blanco, tipo línea Módena

Reja de metal desplegado romboidal, diagonal 500x30x35 mm, peso 7 Kg/m2. 3 grapas de fiijacion por lado.Terminación galvanizado en caliente.

CEA7 1.40 | Tipo:una banderola | Cantidad: 02

Ubicación: Secretaria, Preceptoría, Dirección, Sala de profesores

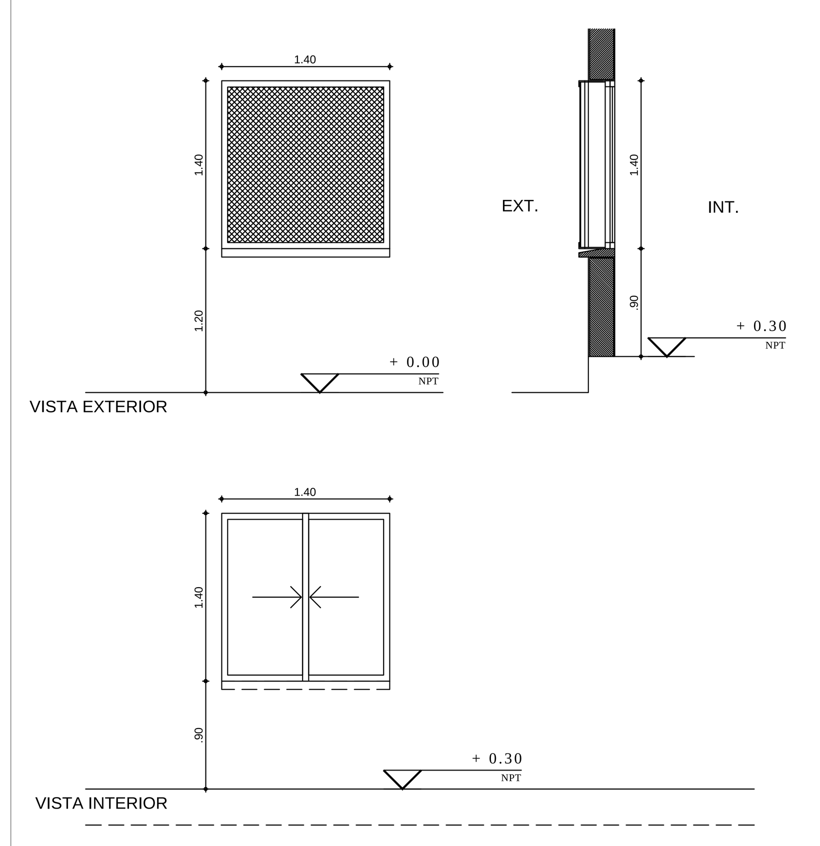

Premarco: tubo estructural de aluminio para embutir.

Marcos: aluminio prepintado color blanco, perfiles tipo línea Módena

Hojas: una banderola, aluminio prepintado color blanco, tipo línea Módena. Felpa tipo Fin-seal y burletes de EPDM.

Herrajes: Cerradura para hoja corrediza, 2 rodamientos-ruedas de acero

Vidrios: cristal laminado de seguridad 6mm (3+3) Transparente.

Reja: perfiles ángulo y "T" de 1 1/2" x 3/16". Planchuela de 5/8" x 3/16" y 1" x 3/16". Metal desplegado, diagonal 500x30x35, peso 7 Kg/m2. Terminación: galvanizado en caliente.

VEM8 5.06 | Tipo: un paño fijo | Cantidad: 03

Ubicación: BAÑOS, SALA DE MÁQUINAS

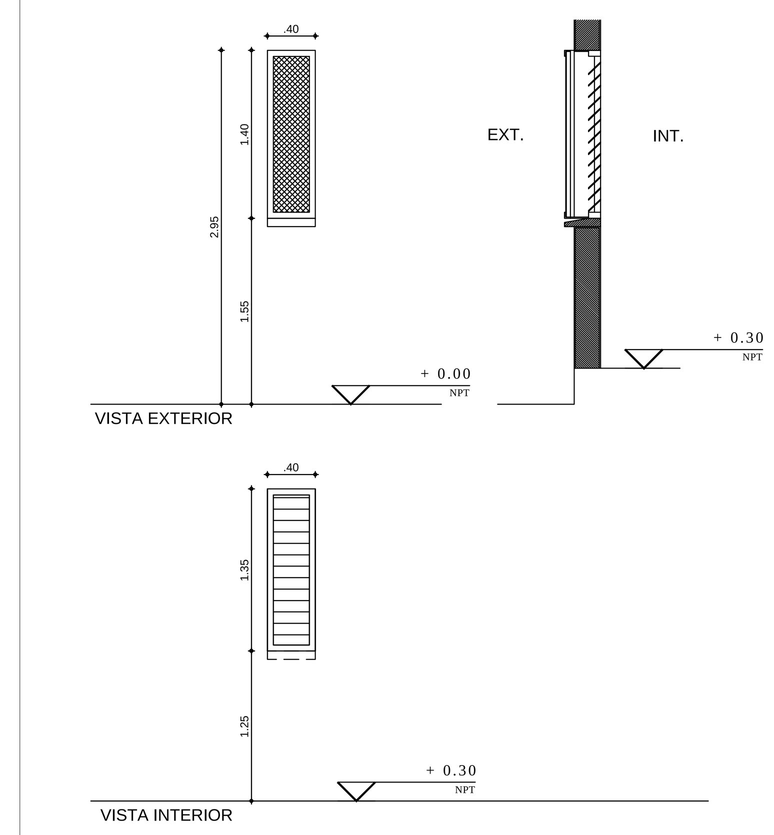

Marco ventana: Aluminio prepintado color negro, perfiles tipo línea Módena
Rejas: Bastidor de perfiles metálicos tipo ángulo de $1\frac{1}{2}$" x $\frac{3}{16}$". Planchuelas de 1" x $\frac{3}{16}$". Terminación galvanizado en caliente

Hoja: Un paño de ventilación, tipo celosía horizontal, aluminio prepintado color blanco, tipo línea Módena

Reja de metal desplegado romboidal, diagonal 500x30x35 mm, peso 7 Kg/m2. 3 grapas de fiijacion por lado.Terminación galvanizado en caliente.

VEM9 5.06 | Tipo: un paño fijo | Cantidad: 01

Ubicación: GARITA

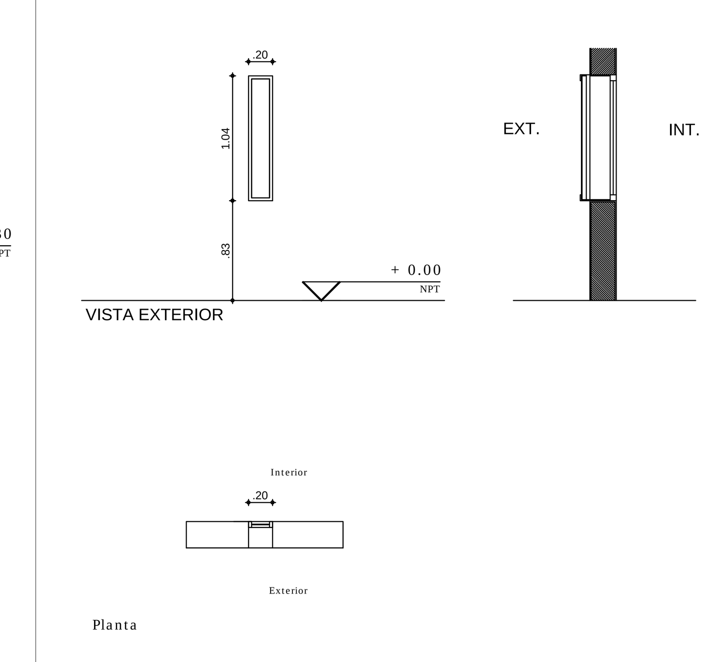

Marco ventana: Aluminio prepintado color negro, perfiles tipo línea Módena
Rejas: Bastidor de perfiles metálicos tipo ángulo de $1\frac{1}{2}$" x $\frac{3}{16}$". Planchuelas de 1" x $\frac{3}{16}$". Terminación galvanizado en caliente

Hojas: un paño fijo, aluminio prepintado color blanco, tipo línea Módena. Felpa tipo Fin-seal y burletes de EPDM.

Vidrios: cristal laminado de seguridad 6mm (3+3) Transparente.

Programa Nacional de Escuelas

Programa de Desarrollo de Recursos Físicos Educativos - Programa CAF 7908 -

BANCO DE DESARROLLO DE AMÉRICA LATINA

Ministerio del Interior, Obras Públicas y Vivienda
Presidencia de la Nación

SAN ANTONIO DE ARECO MUNICIPIO

OBRA ESCUELA DE FORMACIÓN TÉCNICA PROFESIONAL N° 1

CUE

CUI

LOCALIZACION SAN ANTONIO DE ARECO

NOMBRE ESCUELA DE FORMACIÓN TÉCNICA PROFESIONAL N° 1

DOCUMENTACIÓN LICITATORIA

NOTA: TODAS LAS MEDIDAS DEBERÁN SER VERIFICADAS EN OBRA

PLANO N° SAA-CA1

PLANO DE CARPINTERÍAS

RESPONSABLE

ARCHIVO SAA-EET-CA-01-CARPINTERÍA.dwg

ESCALA 1:50

FECHA

FIRMA

MODIFICACIONES

FECHA OBSERVACIONES

FECHA OBSERVACIONES

FECHA OBSERVACIONES