OFICIO

A4

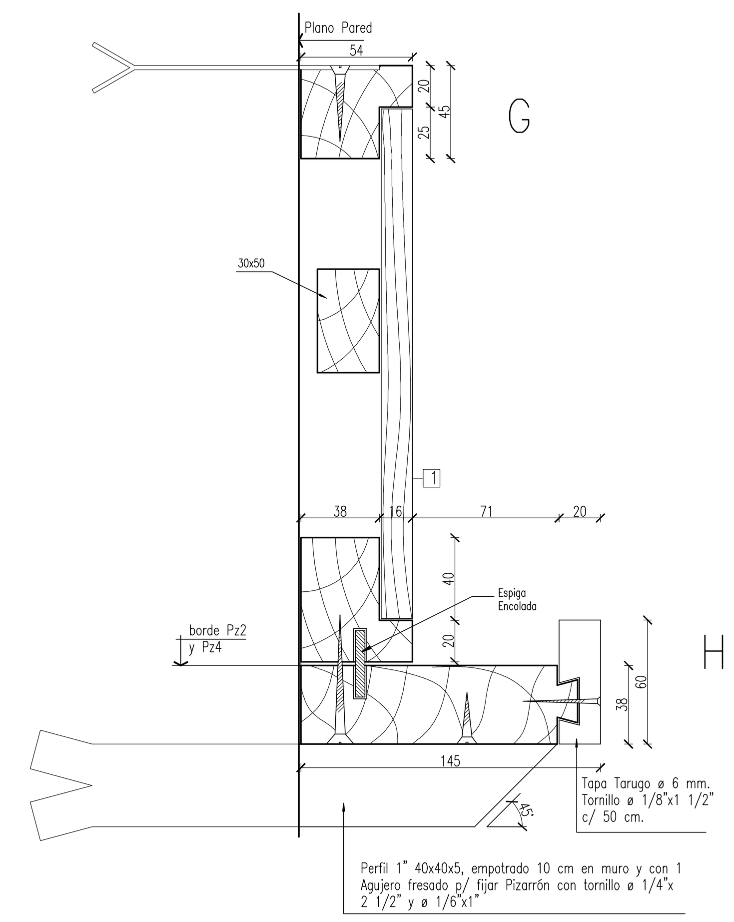

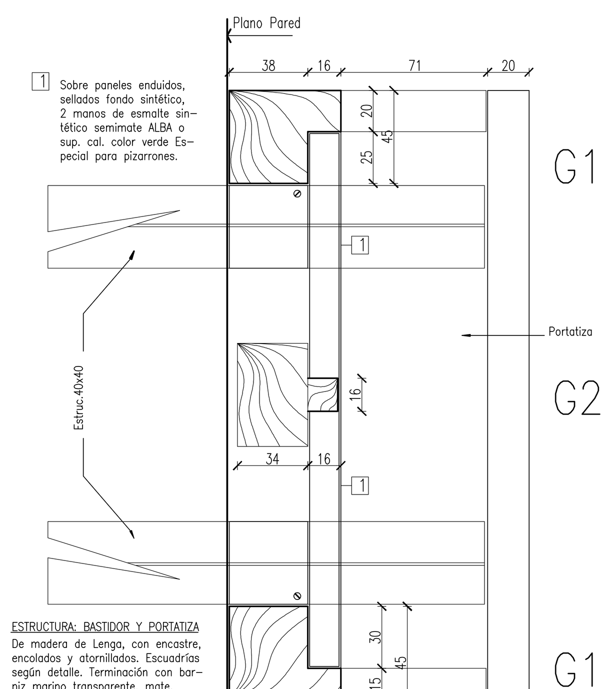

☐1 Sobre paneles enduidos, sellados fondo sintético, 2 manos de esmalte sintético seminate ALBA o sup. cal. color verde Especial para pizarrones.

ESTRUCTURA- BASTIDOR Y PORTATIZA
De madera de Lenga, con encastre, encolados y atornillados. Escuadrías según detalle. Terminación con barniz marino transparente, mate.

FIJACIONES: INFERIOR: Perfil metálico 1" 40x40x5 mm. empotrado 10 cm. c/1,10, perfectamente nivelado para atornillar al portatiza.

SUPERIOR: Planchuela, encastrada al bastido de hierro 30x120x3 mm., con grampas, armaduras 10 cm. cada 1.10m perfectamente nivelados para atornillar a bastidor

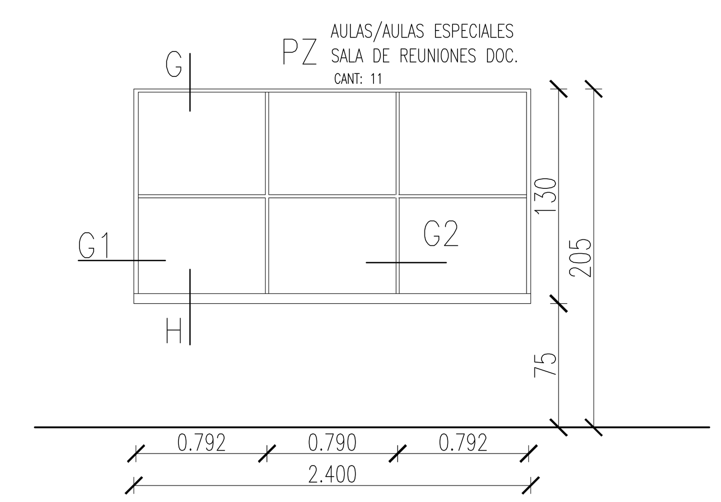

VISTAS FRENTE PIZZARONES

TODAS LAS MEDIDAS SE VERIFICARAN EN OBRA

PROVINCIA DEL NEUQUEN
MINISTERIO DE ECONOMIA E INFRAESTRUCTURA
SUBSECRETARIA DE OBRAS PUBLICAS
DIRECCION PROVINCIAL DE ARQUITECTURA
DIRECCION DE ESTUDIOS Y PROYECTOS

OBRA: ESCUELA PRIMARIA S/N NUEVO EDIFICIO-BARRIO EL PORVENIR-

LUGAR: PLOTTIER

PLANO: DETALLE DE PIZARRON

PLANO Nº 03-10

PROYECTO	CALCULO	DIGITALIZO	ESCALA	FECHA	MODIF. 1	MODIF. 2
			1:100	AGO/2016		