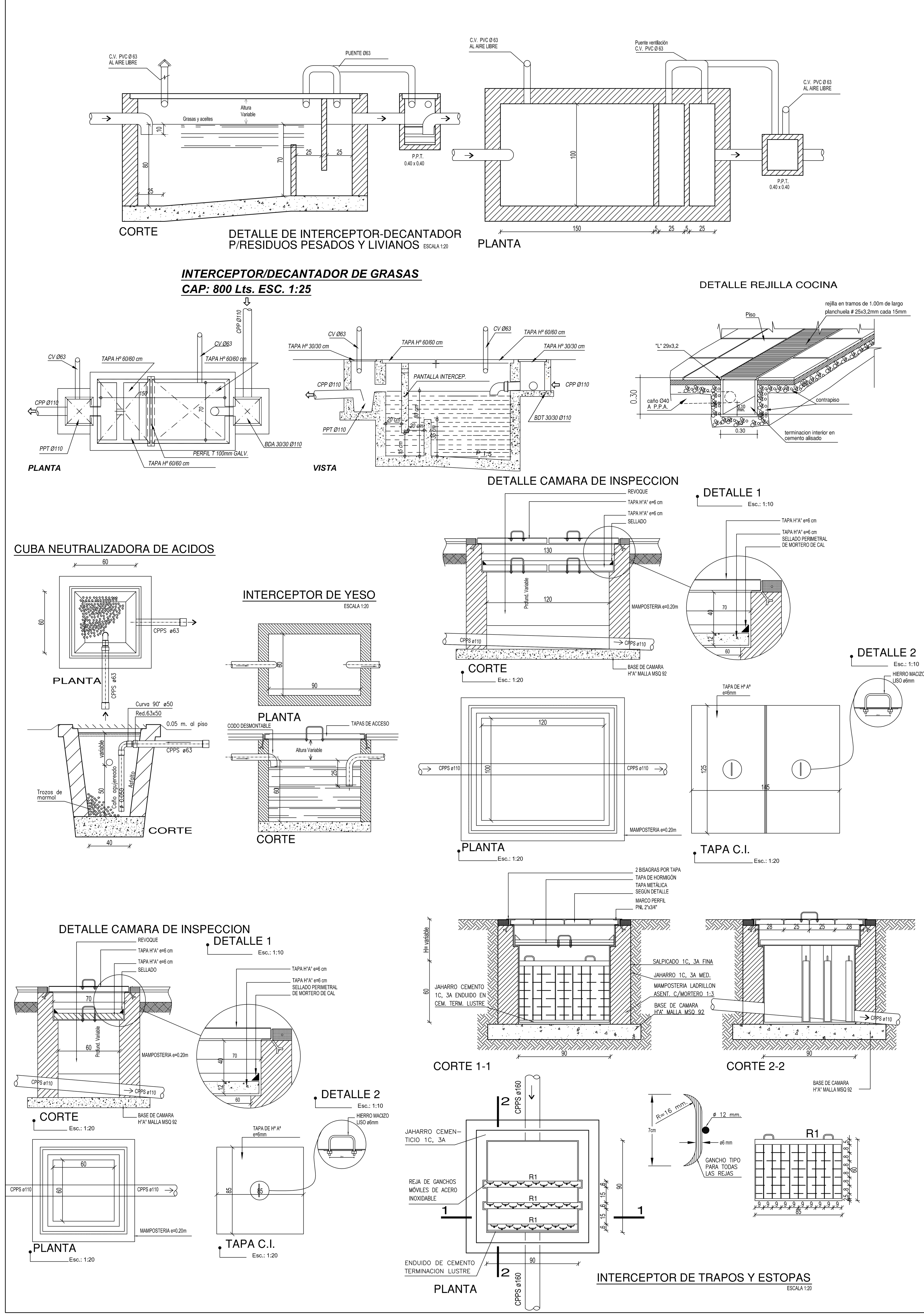

GRIFERIAS:

INTERNACION ADULTOS

1. SANITARIO HABITACIONES:
   - INODORO IKC CORTO LINEA BARI, MARCA FERRUM, EQUIVALENTE O SUPERIOR CALIDAD
   - LAVATORIO, MODELO LKM1, LINEA BARI, MARCA FERRUM EQUIVALENTE O SUPERIOR CALIDAD.
2. SALA DE PROCEDIMIENTOS:
   - BAÑERA DE ACERO PORCELANIZADO CON AGARRADERA ANTIDESLIZANTE Y BORDE .CODIGO BI16M MARCA FERRUM, EQUIVALENTE O SUPERIOR CALIDAD.
   - PILETA DE ACERO INOXIDABLE, MODELO E 55, MARCA JHONSON ACERO, MEDIDAS (55x37x24), EQUIVALENTE O SUPERIOR CALIDAD .
3. OFFICE SUCIO:
   - PILETA DE ACERO INOXIDABLE, MODELO E 55, MARCA JHONSON ACERO, MEDIDAS (55x37x24), EQUIVALENTE O SUPERIOR CALIDAD .
4. OFFICE DE LIMPIEZA:
   - PILETA DE ACERO INOXIDABLE, MODELO E 55, MARCA JHONSON ACERO, MEDIDAS (55x37x24), EQUIVALENTE O SUPERIOR CALIDAD .
5. SANITARIOS PUBLICOS:
   - INODORO IKC CORTO LINEA BARI, MARCA FERRUM, EQUIVALENTE O SUPERIOR CALIDAD
   - LAVATORIO, MODELO LKM1, LINEA BARI, MARCA FERRUM EQUIVALENTE O SUPERIOR CALIDAD
   - INODORO ALTO IETG LINEA ESPACIO, CON BARRAL REBATIBLE CON PORTARROLLO (80 cm) Y BARRAL FIJO VEFR8 (80 cm), ASIENTO PARA INODORO TT3, MARCA FERRUM, EQUIVALENTE O SUPERIOR CALIDAD.
   - LAVATORIO MONOCOMANDO CODIGO LETIF (SISTEMA DE SOPORTE FIJO) LINEA ESPACIO, 2 (DOS) BARRAL REBATIBLE 60 cm VTEB, MARCA FERRUM, EQUIVALENTE O SUPERIOR CALIDAD.

INTERNACION MATERNO INFANTIL

1. SANITARIO HABITACIONES:
   - INODORO IKC CORTO LINEA BARI, MARCA FERRUM, EQUIVALENTE O SUPERIOR CALIDAD
   - LAVATORIO, MODELO LKM1, LINEA BARI, MARCA FERRUM EQUIVALENTE O SUPERIOR CALIDAD.
2. OFFICE SUCIO:
   - PILETA DE ACERO INOXIDABLE, MODELO E 55, MARCA JHONSON ACERO, MEDIDAS (55x37x24), EQUIVALENTE O SUPERIOR CALIDAD.
3. SALA DE PROCEDIMIENTOS:
   - BAÑERA DE ACERO PORCELANIZADO CON AGARRADERA ANTIDESLIZANTE Y BORDE.CODIGO BI16M MARCA FERRUM, EQUIVALENTE O SUPERIOR CALIDAD.
   - PILETA DE ACERO INOXIDABLE, MODELO E 55, MARCA JHONSON ACERO, MEDIDAS (55x37x24), EQUIVALENTE O SUPERIOR CALIDAD .

TERAPIA INTENSIVA

1. SANITARIO PERSONAL:
   - INODORO IKC CORTO LINEA BARI, MARCA FERRUM, EQUIVALENTE O SUPERIOR CALIDAD
   - LAVATORIO, MODELO LKM1, LINEA BARI, MARCA FERRUM EQUIVALENTE O SUPERIOR CALIDAD.
2. OFFICE SUCIO:
   - PILETA DE ACERO INOXIDABLE, MODELO E 55, MARCA JHONSON ACERO, MEDIDAS (55x37x24), EQUIVALENTE O SUPERIOR CALIDAD.
3. OFFICE LIMPIO:
   - PILETA DE ACERO INOXIDABLE, MODELO E 55, MARCA JHONSON ACERO, MEDIDAS (55x37x24), EQUIVALENTE O SUPERIOR CALIDAD.
4. OFFICE DE LIMPIEZA:
   - PILETA DE ACERO INOXIDABLE, MODELO E 55, MARCA JHONSON ACERO, MEDIDAS (55x37x24), EQUIVALENTE O SUPERIOR CALIDAD.
5. KICHENETTE:
   - PILETA DE ACERO INOXIDABLE, MODELO E 55, MARCA JHONSON ACERO, MEDIDAS (55x37x24), EQUIVALENTE O SUPERIOR CALIDAD.
6. SALA DE TERAPIA:
   - LAVATORIO, MODELO LKM1, LINEA BARI, MARCA FERRUM EQUIVALENTE O SUPERIOR CALIDAD.

CIRUGIA

1. SANITARIOS (CIR-14):
   - INODORO IKC CORTO LINEA BARI, MARCA FERRUM, EQUIVALENTE O SUPERIOR CALIDAD
   - LAVATORIO, MODELO LKM1, LINEA BARI, MARCA FERRUM EQUIVALENTE O SUPERIOR CALIDAD.
2. SANITARIOS (CIR-05):
   - INODORO IKC CORTO LINEA BARI, MARCA FERRUM, EQUIVALENTE O SUPERIOR CALIDAD
   - LAVATORIO, MODELO LKM1, LINEA BARI, MARCA FERRUM EQUIVALENTE O SUPERIOR CALIDAD.
3. KICHENETTE:
   - PILETA DE ACERO INOXIDABLE, MODELO E 55, MARCA JHONSON ACERO, MEDIDAS (55x37x24), EQUIVALENTE O SUPERIOR CALIDAD .
4. LAVADO DE MANOS:
   - PILETÓN QUIRÚRGICO AUTOMÁTICO., MODELO PILEINOX, MARCA DOMUS EQ. O SUPERIOR CALIDAD.

   ESTÁ COMPUESTO POR:

   a. PILETÓN DE ACERO INOXIDABLE CALIDAD AISI 304, PULIDO SANITARIO, DE 2 mm DE ESPESOR, BORDES Y ESQUINAS CON CURVATURAS SANITARIAS.
   b. SENSOR, CON TRANSFORMADOR, QUE SE INSTALA EN EL TECHO ALIMENTADO POR 220 VCA Y QUE CONTROLA LA VÁLVULA SOLENOIDE.
   c. VÁLVULA SOLENOIDE DE ½"DE 12 O 24 VCC, CON FILTRO Y REGULADOR DE CAUDAL, CONECTADO A LA CAÑERIA, INSTALADA EN UN NICHO HÚMEDO CUBIERTA POR UNA TAPA DE ACERO INOXIDABLE
   d. PICO CON AIREADOR CONECTADO A LA SALIDA DE AGUA EN LA PARED, A UNA ALTURA QUE PERMITA EL LAVADO DE MANOS Y BRAZOS.

   PARA DOS USUARIOS, LAS MEDIDAS DEL PILETÓN SON 1200mm DE FRENTE, 450 mm DE PROFUNDIDAD Y 430 mm DE ANCHO. SE INSTALA AMURADO A LA PARED EN FORMA AUTOPORTANTE.

PARTOS Y NEONATOLOGIA

1. SANITARIO DE SALA DE PARTO Y PREPARTO:
   - INODORO IKC CORTO LINEA BARI, MARCA FERRUM, EQUIVALENTE O SUPERIOR CALIDAD
   - LAVATORIO, MODELO LKM1, LINEA BARI, MARCA FERRUM EQUIVALENTE O SUPERIOR CALIDAD.
2. SANITARIOS:
   - INODORO IKC CORTO LINEA BARI, MARCA FERRUM, EQUIVALENTE O SUPERIOR CALIDAD
   - LAVATORIO, MODELO LKM1, LINEA BARI, MARCA FERRUM EQUIVALENTE O SUPERIOR CALIDAD.
3. OFFICE DE LIMPIEZA:
   - PILETA DE ACERO INOXIDABLE, MODELO E 55, MARCA JHONSON ACERO, MEDIDAS (55x37x24), EQUIVALENTE O SUPERIOR CALIDAD .
4. KICHENETTE ENFERMERAS:
   - PILETA DE ACERO INOXIDABLE, MODELO E 55, MARCA JHONSON ACERO, MEDIDAS (55x37x24), EQUIVALENTE O SUPERIOR CALIDAD .
5. LACTARIO:
   - PILETA DE ACERO INOXIDABLE, MODELO E 55, MARCA JHONSON ACERO, MEDIDAS (55x37x24), EQUIVALENTE O SUPERIOR CALIDAD .
6. OFICCE SUCIO:
   - PILETA DE ACERO INOXIDABLE, MODELO E 55, MARCA JHONSON ACERO, MEDIDAS (55x37x24), EQUIVALENTE O SUPERIOR CALIDAD .
7. BACHA CIRCULACION
   - PILETA DE ACERO INOXIDABLE, MODELO E 55, MARCA JHONSON ACERO, MEDIDAS (55x37x24), EQUIVALENTE O SUPERIOR CALIDAD .
8. RRNN:
   - PILETA DE ACERO INOXIDABLE, MODELO E 55, MARCA JHONSON ACERO, MEDIDAS (55x37x24), EQUIVALENTE O SUPERIOR CALIDAD .
9. PILETON QUIRURGICO:
   - PILETÓN QUIRÚRGICO AUTOMÁTICO., MODELO PILEINOX, MARCA DOMUS EQ. O SUPERIOR CALIDAD.
   - ESTÁ COMPUESTO POR:

   a. PILETÓN DE ACERO INOXIDABLE CALIDAD AISI 304, PULIDO SANITARIO, DE 2 mm DE ESPESOR, BORDES Y ESQUINAS CON CURVATURAS SANITARIAS.
   b. SENSOR, CON TRANSFORMADOR, QUE SE INSTALA EN EL TECHO ALIMENTADO POR 220 VCA Y QUE CONTROLA LA VÁLVULA SOLENOIDE.
   c. VÁLVULA SOLENOIDE DE ½"DE 12 O 24 VCC, CON FILTRO Y REGULADOR DE CAUDAL, CONECTADO A LA CAÑERIA, INSTALADA EN UN NICHO HÚMEDO CUBIERTA POR UNA TAPA DE ACERO INOXIDABLE
   d. PICO CON AIREADOR CONECTADO A LA SALIDA DE AGUA EN LA PARED, A UNA ALTURA QUE PERMITA EL LAVADO DE MANOS Y BRAZOS.

   PARA DOS USUARIOS, LAS MEDIDAS DEL PILETÓN SON 1200mm DE FRENTE, 450 mm DE PROFUNDIDAD Y 430 mm DE ANCHO. SE INSTALA AMURADO A LA PARED EN FORMA AUTOPORTANTE.

HOSPITAL DE DIA

1. OFICCE SUCIO:
   - PILETA DE ACERO INOXIDABLE, MODELO E 55, MARCA JHONSON ACERO, MEDIDAS (55x37x24), EQUIVALENTE O SUPERIOR CALIDAD .
2. OFICCE LIMPIO:
   - PILETA DE ACERO INOXIDABLE, MODELO E 55, MARCA JHONSON ACERO, MEDIDAS (55x37x24), EQUIVALENTE O SUPERIOR CALIDAD .
3. SANITARIO PACIENTES
   - INODORO ALTO IETG LINEA ESPACIO, CON BARRAL REBATIBLE CON PORTARROLLO (80 cm) Y BARRAL FIJO VEFR8 (80 cm). ASIENTO PARA INODORO TT3, MARCA FERRUM, EQUIVALENTE O SUPERIOR CALIDAD.
   - LAVATORIO MONOCOMANDO CODIGO LETIF (SISTEMA DE SOPORTE FIJO) LINEA ESPACIO, 2 (DOS) BARRAL REBATIBLE 60 cm VTEB, MARCA FERRUM, EQUIVALENTE O SUPERIOR CALIDAD.

CONSULTORIOS EXTERNOS (MODULO A)

1. SANITARIOS PUBLICOS CABALLEROS:
   - INODORO IKC CORTO LINEA BARI, MARCA FERRUM, EQUIVALENTE O SUPERIOR CALIDAD
   - LAVATORIO, MODELO LKM1, LINEA BARI, MARCA FERRUM EQUIVALENTE O SUPERIOR CALIDAD.
   - MINGITORIO MURAL CORTO ANTIVANDALICO, CODIGO MMD, LINEA CLASICA, MARCA FERRUM, EQUIVALENTE O SUPERIOR CALIDAD.
2. SANITARIOS PUBLICOS DAMAS:
   - INODORO IKC CORTO LINEA BARI, MARCA FERRUM, EQUIVALENTE O SUPERIOR CALIDAD
   - LAVATORIO, MODELO LKM1, LINEA BARI, MARCA FERRUM EQUIVALENTE O SUPERIOR CALIDAD.
3. SANITARIO PARA DISCAPACITADOS:
   - INODORO ALTO IETG LINEA ESPACIO, CON BARRAL REBATIBLE CON PORTARROLLO (80 cm) Y BARRAL FIJO VEFR8 (80 cm), ASIENTO PARA INODORO TT3, MARCA FERRUM, EQUIVALENTE O SUPERIOR CALIDAD.
   - LAVATORIO MONOCOMANDO CODIGO LETIF (SISTEMA DE SOPORTE FIJO) LINEA ESPACIO, 2 (DOS) BARRAL REBATIBLE 60 cm VTEB, MARCA FERRUM, EQUIVALENTE O SUPERIOR CALIDAD.
4. SANITARIOS (CEa-13/33/42/43):
   - INODORO IKC CORTO LINEA BARI, MARCA FERRUM, EQUIVALENTE O SUPERIOR CALIDAD
   - LAVATORIO, MODELO LKM1, LINEA BARI, MARCA FERRUM EQUIVALENTE O SUPERIOR CALIDAD.
5. KICHENETTE MEDICOS:
   - PILETA DE ACERO INOXIDABLE, MODELO E 55, MARCA JHONSON ACERO, MEDIDAS (55x37x24), EQUIVALENTE O SUPERIOR CALIDAD.
6. NIÑO SANO:
   - PILETA DE ACERO INOXIDABLE, MODELO E 55, MARCA JHONSON ACERO, MEDIDAS (55x37x24), EQUIVALENTE O SUPERIOR CALIDAD.
7. CONSULTORIO CONTROL DE NATALIDAD:
   - PILETA VANITORY EN ACERO INOXIDABLE , MODELO 0300 L ACERO LISO, MEDIDAS (Ø 30x14 cm), MARCA JOHNSON ACERO S.A. EQUIVALENTE O SUPERIOR CALIDAD.

DORMITORIOS Y VESTUARIOS PERSONAL

1. SANITARIO HABITACIONES GUARDIA:
   - INODORO IKC CORTO LINEA BARI, MARCA FERRUM, EQUIVALENTE O SUPERIOR CALIDAD
   - LAVATORIO, MODELO LKM1, LINEA BARI, MARCA FERRUM EQUIVALENTE O SUPERIOR CALIDAD.
2. SANITARIOS CABALLEROS:
   - INODORO IKC CORTO LINEA BARI, MARCA FERRUM, EQUIVALENTE O SUPERIOR CALIDAD
   - LAVATORIO, MODELO LKM1, LINEA BARI, MARCA FERRUM EQUIVALENTE O SUPERIOR CALIDAD.
   - MINGITORIO MURAL CORTO ANTIVANDALICO, CODIGO MMD, LINEA CLASICA, MARCA FERRUM, EQUIVALENTE O SUPERIOR CALIDAD.
3. SANITARIOS DAMAS:
   - INODORO IKC CORTO LINEA BARI, MARCA FERRUM, EQUIVALENTE O SUPERIOR CALIDAD
   - LAVATORIO, MODELO LKM1, LINEA BARI, MARCA FERRUM EQUIVALENTE O SUPERIOR CALIDAD.

TALLER Y DEPOSITO

1. SANITARIO :
   - INODORO IKC CORTO LINEA BARI, MARCA FERRUM, EQUIVALENTE O SUPERIOR CALIDAD
   - LAVATORIO, MODELO LKM1, LINEA BARI, MARCA FERRUM EQUIVALENTE O SUPERIOR CALIDAD.
2. KITCHENETTE:
   - PILETA DE ACERO INOXIDABLE, MODELO E 55, MARCA JHONSON ACERO, MEDIDAS (55x37x24), EQUIVALENTE O SUPERIOR CALIDAD.
3. TALLER DE MANTENIMIENTO:
   - PILETON DE Hº Aº SEGUN DETALLE.

ESTERILIZACION - COCINA - LAVADERO

1. SANITARIO VESTUARIO PERSONAL MASCULINO/ FEMENINO:
   - INODORO IKC CORTO LINEA BARI, MARCA FERRUM, EQUIVALENTE O SUPERIOR CALIDAD
   - LAVATORIO, MODELO LKM1, LINEA BARI, MARCA FERRUM EQUIVALENTE O SUPERIOR CALIDAD.
2. OFFICE:
   - PILETA DE ACERO INOXIDABLE, MODELO E 55, MARCA JHONSON ACERO, MEDIDAS (55x37x24), EQUIVALENTE O SUPERIOR CALIDAD.
3. RECEPCION:
   - PILETA DE ACERO INOXIDABLE, MODELO E 55, MARCA JHONSON ACERO, MEDIDAS (55x37x24), EQUIVALENTE O SUPERIOR CALIDAD.
4. PREPARACION DE ALIMENTOS:
   - MESADA DE 1.20x0.75m C/BACHA DE 0.60X0.50x0.30m, MARCA INGENIERIA GASTRONOMICA EQUIVALENTE O SUPERIOR CALIDAD.
5. LAVADERO DE CARROS DE COCINA:
   - MESADA DE 2.00x0.80m C/BACHA DE 1.00x0.60x0.50m, MARCA INGENIERIA GASTRONOMICA EQUIVALENTE O SUPERIOR CALIDAD.
6. LAVADERO DE VAJILLAS:
   - MESADA DE 3.00x0.75m C/BACHA DE 1.00x0.50x0.50m,MARCA INGENIERIA GASTRONOMICA EQUIVALENTE O SUPERIOR CALIDAD.
7. CLASIFICACION DE ROPA Y PRE- LAVADO:
   - MESADA DE 2.00x0.80m C/BACHA DE 1.00x0.60x0.50m, MARCA INGENIERIA GASTRONOMICA EQUIVALENTE O SUPERIOR CALIDAD.
8. KITCHEN:
   - PILETA DE ACERO INOXIDABLE, MODELO E 55, MARCA JHONSON ACERO, MEDIDAS (55x37x24), EQUIVALENTE O SUPERIOR CALIDAD.

SECTOR IMAGENES

1. SANITARIO (DPI 03):
   - INODORO IKC CORTO LINEA BARI, MARCA FERRUM, EQUIVALENTE O SUPERIOR CALIDAD
   - LAVATORIO, MODELO LKM1, LINEA BARI, MARCA FERRUM EQUIVALENTE O SUPERIOR CALIDAD.
2. SANITARIO (DPI 17 / 20):
   - INODORO IKC CORTO LINEA BARI, MARCA FERRUM, EQUIVALENTE O SUPERIOR CALIDAD
   - LAVATORIO, MODELO LKM1, LINEA BARI, MARCA FERRUM EQUIVALENTE O SUPERIOR CALIDAD.
3. OFFICE DE LIMPIEZA:
   - PILETA DE ACERO INOXIDABLE, MODELO E 55, MARCA JHONSON ACERO, MEDIDAS (55x37x24), EQUIVALENTE O SUPERIOR CALIDAD.
4. KITCHENETTE PERSONAL:
   - PILETA DE ACERO INOXIDABLE, MODELO E 55, MARCA JHONSON ACERO, MEDIDAS (55x37x24), EQUIVALENTE O SUPERIOR CALIDAD.

LABORATORIO

1. BAÑO (SL-12/20):
   - INODORO IKC CORTO LINEA BARI, MARCA FERRUM, EQUIVALENTE O SUPERIOR CALIDAD
   - LAVATORIO, MODELO LKM1, LINEA BARI, MARCA FERRUM EQUIVALENTE O SUPERIOR CALIDAD.
2. BAÑO ESCLUSA:
   - PILETA VANITORY EN ACERO INOXIDABLE , MODELO 0300 L ACERO LISO, MEDIDAS (Ø 30x14 cm), MARCA JOHNSON ACERO S.A. EQUIVALENTE O SUPERIOR CALIDAD.
   - JUEGO MONOCOMANDO PARA DUCHA Y BAÑERA EXTERIOR PARED, CON TRANSFERENCIA CON DUCHADOR MANUAL INCLUIDO. CODIGO 0310/94 CR LINEA ECLIPSE; MARCA FV, EQUIVALENTE O SUPERIOR CALIDAD.
3. INODORO CLINICO:

   CONJUNTO INODORO VERTEDERO SANITARIO + REJILLA CODIGO ISSFR, LINEA CLASICA, MARCA FERRUM, EQUIVALENTE O SUPERIOR CALIDAD.
4. LABORATORIO MICROBILOGIA (SL - 01) / LABORATORIO (SL-05):
   - PILETA DE ACERO INOXIDABLE, MODELO E 55, MARCA JHONSON ACERO, MEDIDAS (55x37x24), EQUIVALENTE O SUPERIOR CALIDAD
5. LAVADERO:
   - PILETA DE ACERO INOXIDABLE, MODELO E 55, MARCA JHONSON ACERO, MEDIDAS (55x37x24), EQUIVALENTE O SUPERIOR CALIDAD
6. KITCHENETTE:
   - PILETA DE ACERO INOXIDABLE, MODELO E 55, MARCA JHONSON ACERO, MEDIDAS (55x37x24), EQUIVALENTE O SUPERIOR CALIDAD
7. VESTUARIO:
   - PILETA VANITORY EN ACERO INOXIDABLE , MODELO 0300 L ACERO LISO, MEDIDAS (Ø 30x14 cm), MARCA JOHNSON ACERO S.A. EQUIVALENTE O SUPERIOR CALIDAD.

GUARDIA / EMERGENCIA

1. SANITARIO (G-06/09/25):
   - INODORO IKC CORTO LINEA BARI, MARCA FERRUM, EQUIVALENTE O SUPERIOR CALIDAD
   - LAVATORIO, MODELO LKM1, LINEA BARI, MARCA FERRUM EQUIVALENTE O SUPERIOR CALIDAD
2. BAÑERA:
   - BAÑERA DE ACERO PORCELANIZADO CON AGARRADERA ANTIDESLIZANTE Y BORDE.CODIGO BI16M MARCA FERRUM, EQUIVALENTE O SUPERIOR CALIDAD.
3. SALA DE YESO:
   - PILETA DE ACERO INOXIDABLE, MODELO E 55, MARCA JHONSON ACERO, MEDIDAS (55x37x24), EQUIVALENTE O SUPERIOR CALIDAD
4. OFFICE DE LIMPIEZA:
   - PILETA DE ACERO INOXIDABLE, MODELO E 55, MARCA JHONSON ACERO, MEDIDAS (55x37x24), EQUIVALENTE O SUPERIOR CALIDAD
5. OFFICE LIMPIO:
   - PILETA DE ACERO INOXIDABLE, MODELO E 55, MARCA JHONSON ACERO, MEDIDAS (55x37x24), EQUIVALENTE O SUPERIOR CALIDAD
6. OFFICE SUCIO:
   - PILETA DE ACERO INOXIDABLE, MODELO E 55, MARCA JHONSON ACERO, MEDIDAS (55x37x24), EQUIVALENTE O SUPERIOR CALIDAD
7. CONSULTORIOS:
   - PILETA VANITORY EN ACERO INOXIDABLE , MODELO 0300 L ACERO LISO, MEDIDAS (Ø 30x14 cm), MARCA JOHNSON ACERO S.A. EQUIVALENTE O SUPERIOR CALIDAD.
8. KITCHENETTE:
   - PILETA DE ACERO INOXIDABLE, MODELO E 55, MARCA JHONSON ACERO, MEDIDAS (55x37x24), EQUIVALENTE O SUPERIOR CALIDAD
9. SANITARIO PARA DISCAPACITADOS:
   - INODORO ALTO IETG LINEA ESPACIO, CON BARRAL REBATIBLE CON PORTARROLLO (80 cm) Y BARRAL FIJO VEFR8 (80 cm), ASIENTO PARA INODORO TT3, MARCA FERRUM, EQUIVALENTE O SUPERIOR CALIDAD.
   - LAVATORIO MONOCOMANDO CODIGO LETIF (SISTEMA DE SOPORTE FIJO) LINEA ESPACIO, 2 (DOS) BARRAL REBATIBLE 60 cm VTEB, MARCA FERRUM, EQUIVALENTE O SUPERIOR CALIDAD.

ACCESO PRINCIPAL - ADMINISTRACION

1. SANITARIOS PUBLICOS CABALLEROS:
   - INODORO IKC CORTO LINEA BARI, MARCA FERRUM, EQUIVALENTE O SUPERIOR CALIDAD
   - LAVATORIO, MODELO LKM1, LINEA BARI, MARCA FERRUM EQUIVALENTE O SUPERIOR CALIDAD.
   - MINGITORIO MURAL CORTO ANTIVANDALICO, CODIGO MMD, LINEA CLASICA, MARCA FERRUM, EQUIVALENTE O SUPERIOR CALIDAD.
2. SANITARIOS PUBLICOS DAMAS:
   - INODORO IKC CORTO LINEA BARI, MARCA FERRUM, EQUIVALENTE O SUPERIOR CALIDAD
   - LAVATORIO, MODELO LKM1, LINEA BARI, MARCA FERRUM EQUIVALENTE O SUPERIOR CALIDAD.
3. SANITARIO:
   - INODORO IKC CORTO LINEA BARI, MARCA FERRUM, EQUIVALENTE O SUPERIOR CALIDAD
   - LAVATORIO, MODELO LKM1, LINEA BARI, MARCA FERRUM EQUIVALENTE O SUPERIOR CALIDAD.
4. KICHENETTE:
   - PILETA DE ACERO INOXIDABLE, MODELO E 55, MARCA JHONSON ACERO, MEDIDAS (55x37x24), EQUIVALENTE O SUPERIOR CALIDAD

DIRECCIONES - AREA PEDAGOGICA:

1. SANITARIOS PUBLICOS CABALLEROS:
   - INODORO IKC CORTO LINEA BARI, MARCA FERRUM, EQUIVALENTE O SUPERIOR CALIDAD
   - LAVATORIO, MODELO LKM1, LINEA BARI, MARCA FERRUM EQUIVALENTE O SUPERIOR CALIDAD.
   - MINGITORIO MURAL CORTO ANTIVANDALICO, CODIGO MMD, LINEA CLASICA, MARCA FERRUM, EQUIVALENTE O SUPERIOR CALIDAD
2. SANITARIOS PUBLICOS DAMAS:
   - INODORO IKC CORTO LINEA BARI, MARCA FERRUM, EQUIVALENTE O SUPERIOR CALIDAD
   - LAVATORIO, MODELO LKM1, LINEA BARI, MARCA FERRUM EQUIVALENTE O SUPERIOR CALIDAD.
3. SANITARIO:
   - INODORO IKC CORTO LINEA BARI, MARCA FERRUM, EQUIVALENTE O SUPERIOR CALIDAD
   - LAVATORIO, MODELO LKM1, LINEA BARI, MARCA FERRUM EQUIVALENTE O SUPERIOR CALIDAD.
4. KICHENETTE PERSONAL (CA-03/14):
   - PILETA DE ACERO INOXIDABLE, MODELO E 55, MARCA JHONSON ACERO, MEDIDAS (55x37x24), EQUIVALENTE O SUPERIOR CALIDAD

CONSULTORIOS EXTERNO (MODULO B)

1. SANITARIOS CONSULTORIOS:
   - INODORO IKC CORTO LINEA BARI, MARCA FERRUM, EQUIVALENTE O SUPERIOR CALIDAD
   - LAVATORIO, MODELO LKM1, LINEA BARI, MARCA FERRUM EQUIVALENTE O SUPERIOR CALIDAD.
2. SANITARIO PARA DISCAPACITADOS:
   - INODORO ALTO IETG LINEA ESPACIO, CON BARRAL REBATIBLE CON PORTARROLLO (80 cm) Y BARRAL FIJO VEFR8 (80 cm). ASIENTO PARA INODORO TT3, MARCA FERRUM, EQUIVALENTE O SUPERIOR CALIDAD.
   - LAVATORIO MONOCOMANDO CODIGO LETIF (SISTEMA DE SOPORTE FIJO) LINEA ESPACIO, 2 (DOS) BARRAL REBATIBLE 60 cm VTEB, MARCA FERRUM, EQUIVALENTE O SUPERIOR CALIDAD.
4. KICHENETTE MEDICOS:
   - PILETA DE ACERO INOXIDABLE, MODELO E 55, MARCA JHONSON ACERO, MEDIDAS (55x37x24), EQUIVALENTE O SUPERIOR CALIDAD
5. CONSULTORIOS ODONTOLOGICOS:
   - PILETA DE ACERO INOXIDABLE, MODELO E 55, MARCA JHONSON ACERO, MEDIDAS (55x37x24), EQUIVALENTE O SUPERIOR CALIDAD
6. OFFICE ODONTOLOGIA:
   - PILETA DE ACERO INOXIDABLE, MODELO E 55, MARCA JHONSON ACERO, MEDIDAS (55x37x24), EQUIVALENTE O SUPERIOR CALIDAD
7. CONSULTORIOS:
   - PILETA VANITORY EN ACERO INOXIDABLE , MODELO 0300 L ACERO LISO, MEDIDAS (Ø 30x14 cm), MARCA JOHNSON ACERO S.A. EQUIVALENTE O SUPERIOR CALIDAD.
8. OFFICE LIMPIO /SUCIO:
   - PILETA DE ACERO INOXIDABLE, MODELO E 55, MARCA JHONSON ACERO, MEDIDAS (55x37x24), EQUIVALENTE O SUPERIOR CALIDAD

EDIFICIO SERVICIOS

1. SANITARIOS (Ed-S 09-11-19)
   - INODORO LARGO IKL CON DEPOSITO DKMXF LINEA BARI, MARCA FERRUM, EQUIVALENTE O SUPERIOR CALIDAD
   - LAVATORIO, MODELO LKM1, LINEA BARI, MARCA FERRUM EQUIVALENTE O SUPERIOR CALIDAD.
2. KICHENETTE (Ed-S 07-10-20):
   - PILETA DE ACERO INOXIDABLE, MODELO E 55, MARCA JHONSON ACERO, MEDIDAS (55x37x24), EQUIVALENTE O SUPERIOR CALIDAD
3. OFFICE DE LIMPIEZA
   - PILETA DE ACERO INOXIDABLE, MODELO E 55, MARCA JHONSON ACERO, MEDIDAS (55x37x24), EQUIVALENTE O SUPERIOR CALIDAD.
4. MESA DE TRABAJO
   - MESADA DE 2.00x0.80m C/BACHA DE 1.00x0.60x0.50m, MARCA INGENIERIA GASTRONOMICA EQUIVALENTE O SUPERIOR CALIDAD.

REFERENCIAS

- CAÑERIA Y ACCESORIOS PARA INSTALACION CLOACAL, DE POLIPROPILENO SANITARIO, MODELO AWADUCT, UNION POR O'RING, MARCA INDUSTRIAS SALADILLO O SUP. CALIDAD
- CAMARAS DE INSPECCION SEGUN PLANO DE DETALLES
- B.A. BOCA DE ACCESO TAPADA C/SALIDA Ø63
- B.A.T. BOCA DE ACCESO TAPADA C/SALIDA Ø110
- PPA PILETA DE PATIO ABIERTA C/ SALIDA DE Ø63
- PPT PILETA DE PATIO TAPADA C/ SALIDA DE Ø63
- R.P. REJILLA DE PISO ABIERTA C/SALIDA DE Ø40
- Nº C.V. CAÑO DE VENTILACION

NOTAS:

- LOS DATOS DE CAPACIDADES Y MEDIDAS ESTAN CONSIDERADOS COMO MINIMOS NECESARIOS.LOS MISMOS SE AJUSTARAN DE ACUERDO A LA ELABORACION DEL PROYECTO DEFINITIVO.
- EL CONTRATISTA DEBERA REALIZAR TODOS LOS TRAMITES, GESTIONES Y TRABAJOS NECESARIOS, EXTENSIONES DE REDES, CONEXIONES, ETC., DE TAL FORMA DE ASEGURAR LA PROVISION DE TODOS LOS SERVICIOS.
- LAS VENTILACIONES CORRESPONDIENTES DEBERAN VENTILAR A LOS CUATRO VIENTOS.

NOTA:
RED CLOACAL: PUNTO HASTA LA FECHA SIN DEFINIR, COORDINACION ENTRE MUNICIPIO DE SAN MARTIN DE LOS ANDES Y COOPERATIVA DE AGUA

PROVINCIA DEL NEUQUEN
MINISTERIO DE ECONOMIA E INFRAESTRUCTURA
SUBSECRETARIA DE OBRAS PUBLICAS
DIRECCION PROVINCIAL DE ARQUITECTURA
DIRECCION DE ESTUDIOS Y PROYECTOS

OBRA: NUEVO HOSPITAL "Dr RAMON CARRILLO"
Complejidad VI - 2ª ETAPA

LUGAR: SAN MARTIN DE LOS ANDES - NEUQUEN

PLANO: INSTALACION DE DESAGUES CLOACALES
DETALLES- DESCRIPCION DE ARTEFACTOS

PLANO Nº 07-07

PROYECTO	CALCULO	DIGITALIZO	ESCALA	FECHA	MODIF.1	MODIF.2
			S/P	2016		

OFICIO

A4